SERVICE | AUTOCOLOR-600+COLOR-600

ANLEITUNG INSTRUCTION INSTRUCTION INSTRUCCION

ANLEITUNG FUER DIE MONTAGE
INSTRUCTIONS POUR LE MONTAGE
ASSEMBLY INSTRUCTIONS
INSTRUCCIONES PARA EL MONTAJE
ISTRUZIONI PER IL MONTAGGIO
INSTRUÇÕES PARA A MONTAGEM

AUTOCOLOR-600 + COLOR-600

mit / avec / with / con / com

ELECTRONIC-6000

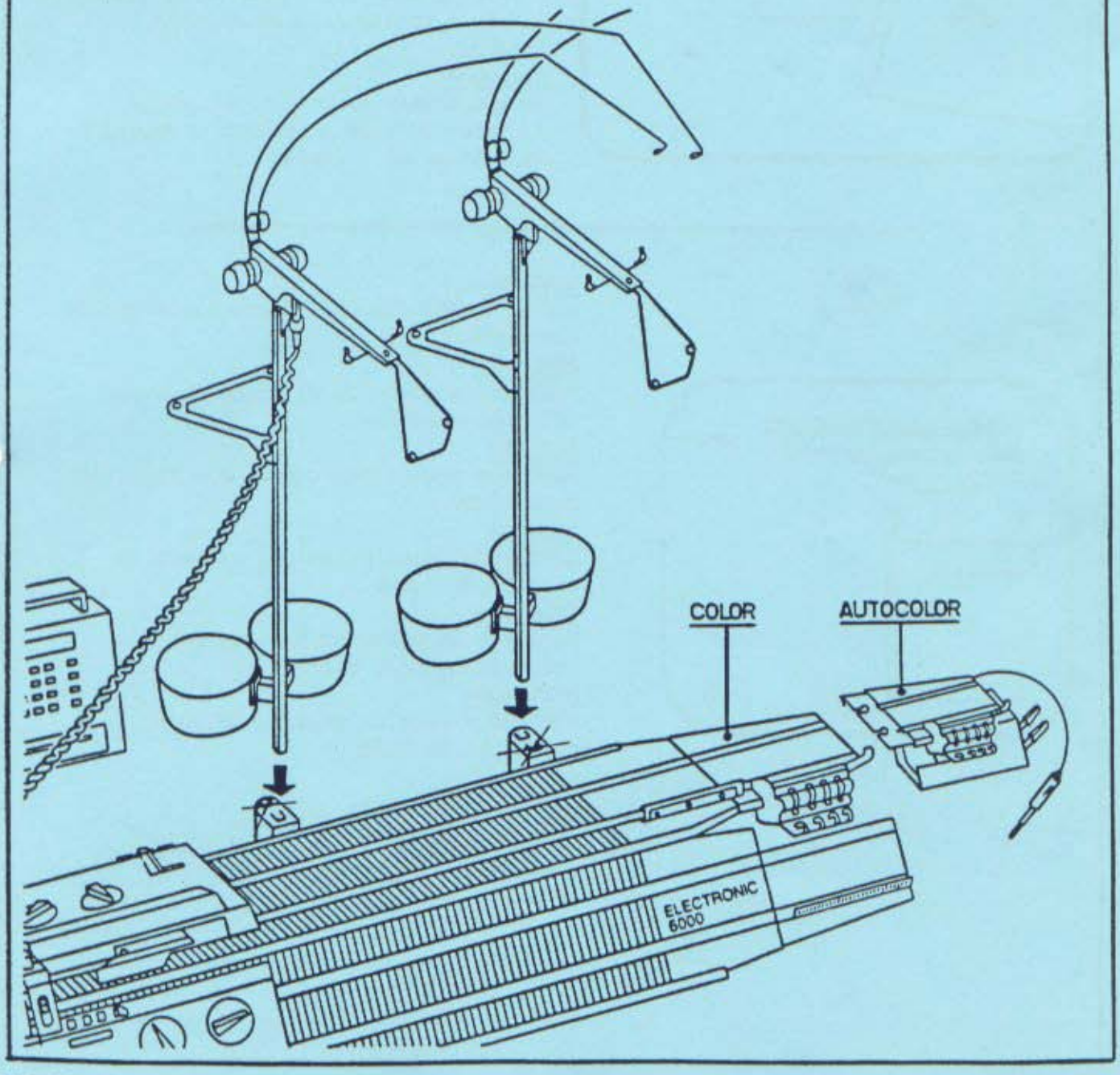

1

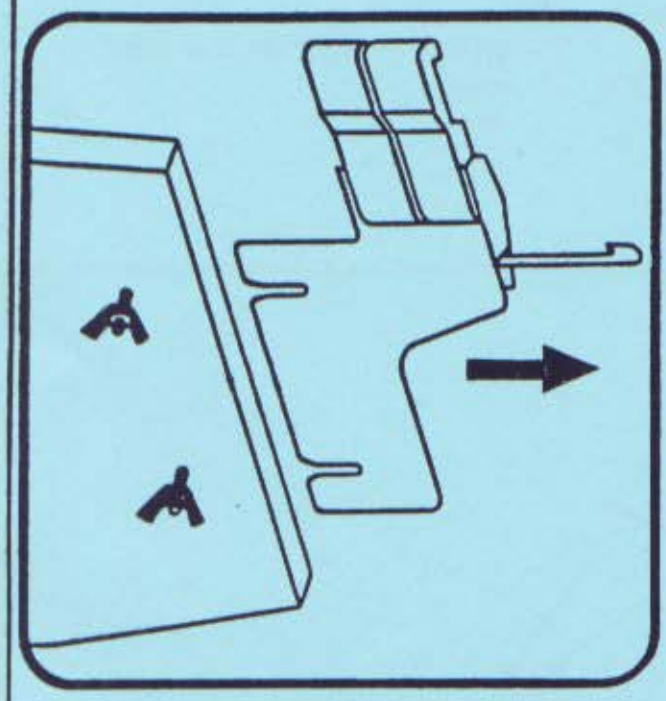

Deutsch
Die Flügelmuttern abschrauben am Nadelbett hinten und den 2-Farbenwechsler wegnehmen.

Français
Dévisser les écrous à ailettes de la fonture arrière et enlever le changeur 2-couleurs.

English
Unscrew wing nuts on back bed and take off 2-colour changer.

Español
Desatornillar en la cama trasera las tuercas de aletas y sacar el cambiador de 2 colores.

Italiano
Svitare i dadi ad alette dalla frontura dietro e togliere il cambiafili a 2 colori.

Português
Desaparafusar as porcas de orelha do leito de trás e retirar o aparelho de mudança de 2 cores.

2

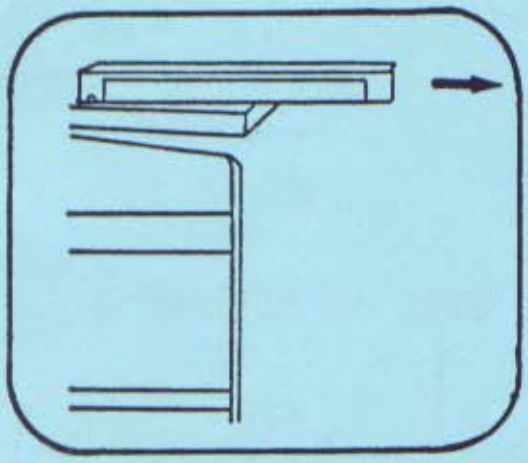

Deutsch
Kurvenstange von der Hauptschiene hinten abziehen.

Français
Enlever la pièce de fixation du rail principal arrière.

English
Push out the curved cam of the main rail back right.

Español
Quitar del riel principal trasero la regleta de curva.

Italiano
Togliere il pezzo di fissaggio dalla guida principale dietro.

Português
Retirar a peça de fixação da guia principal de trás.

3

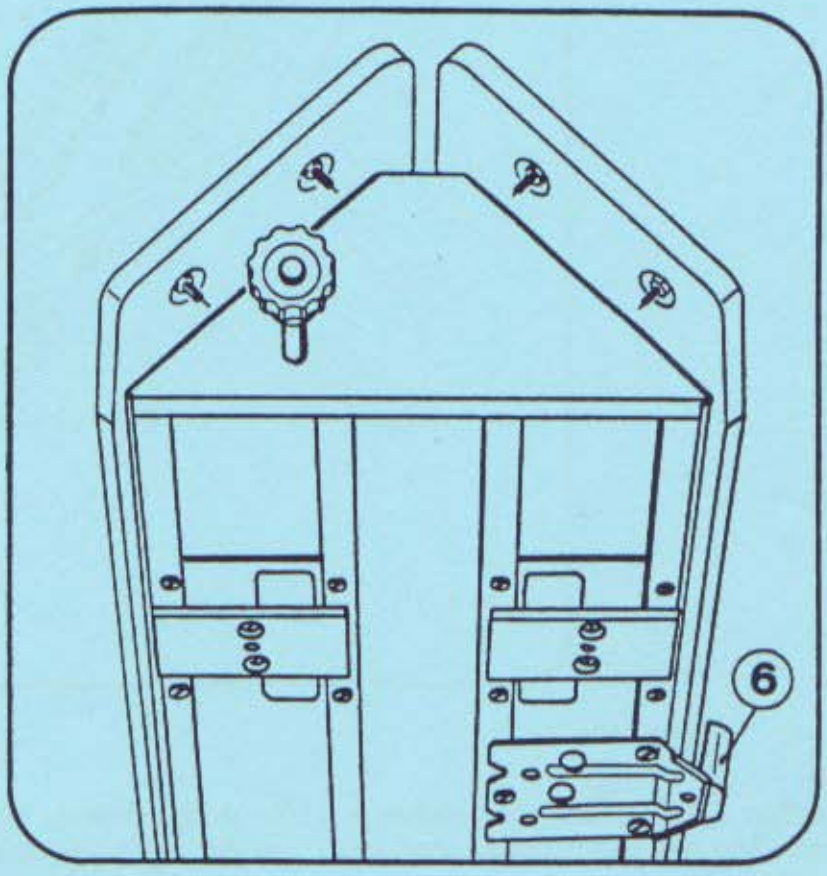

Deutsch
Mastfuss (6) abschrauben, falls dieser montiert ist.

Français
Dévisser le support pour mât (6) si celui-ci est monté.

English
Unscrew the support for mast (6) if there is one fitted.

Español
Desatornillar el soporte para mástil (6) en caso de estar montado.

Italiano
Svitare il piedestallo (6), se questo è montato.

Português
Desmontar suporte da haste (6) se está montado.

4

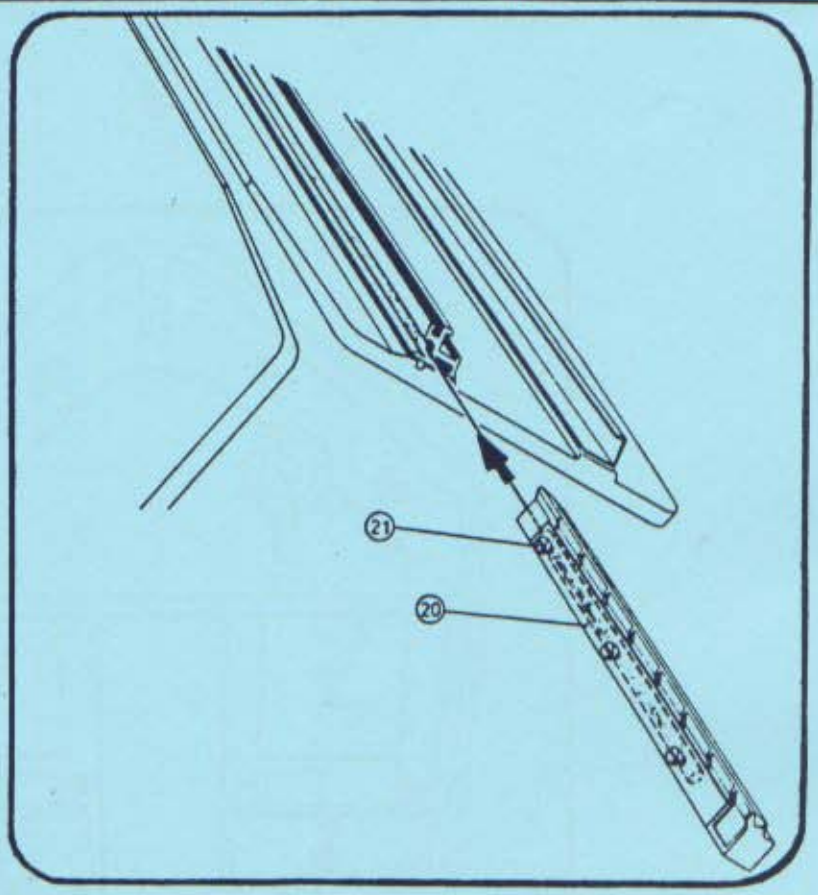

Deutsch
Die 3 Schrauben (21) an der Kurvenstange (20) leicht lösen. Dann Kurvenstange (20) mit dem runden Stahlteil in die runde Aussparung der Hauptschiene hinten rechts einschieben bis Anschlag.

Français
Dévisser légèrement les 3 vis (21) de la pièce de fixation (20). Puis glisser la pièce de fixation derrière à droite, la partie ronde en acier dans la fente ronde du rail principal. La glisser jusqu'à la butée.

English
Loosen lightly the 3 screws (21) of curved cam (20). At right end of back needle bed insert the curved cam (20) into round recess of main rail.

Español
Desatornillar un poco los 3 tornillos (21) en la regleta de curva (20). Luego introducir hasta el tope detrás a la derecha la regleta de curva (20) con la parte redonda de acero en la entalladura redonda del riel principal.

Italiano
Svitare leggermente le 3 viti (21) del pezzo di fissaggio (20). Poi inserire il pezzo di fissaggio dietro a destra, la parte tonda nella scanalatura tonda della guida principale. Introdurla fino all'arresto.

Português
Desapertar ligeiramente os 3 parafusos (21) da peça de fixação (20). Depois fazer deslizar a peça de fixação de trás para a direita, a parte redonda em aço na fenda redonda da guia principal. Fazê-la deslizar até a engatar.

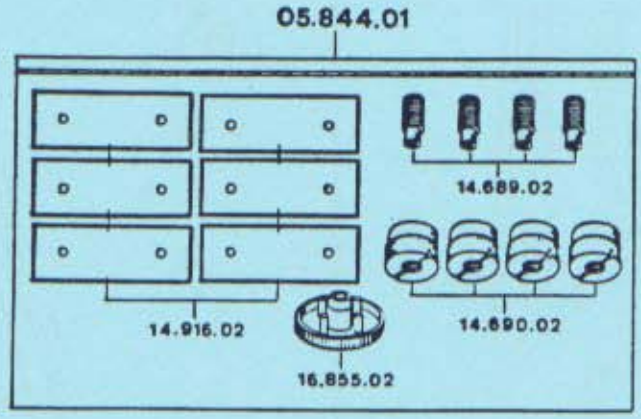
05.844.01
14.689.02
14.916.02
14.690.02
16.855.02

5

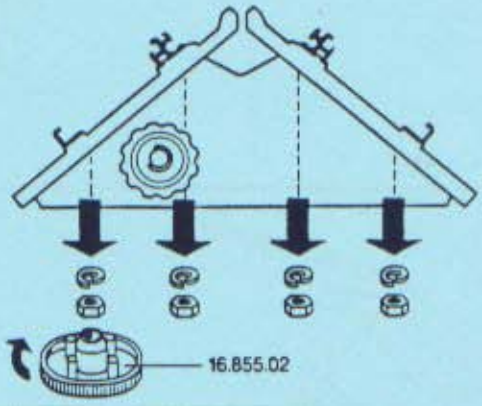
16.855.02

6

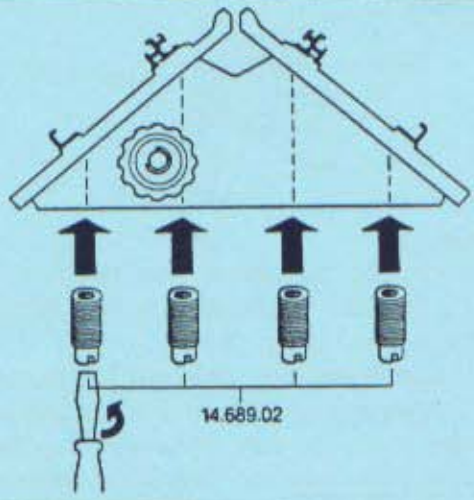
14.689.02

7

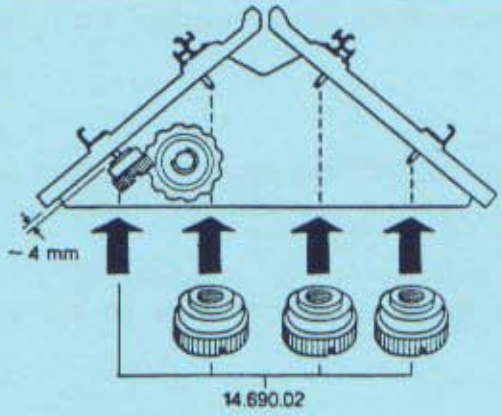
~4 mm
14.690.02

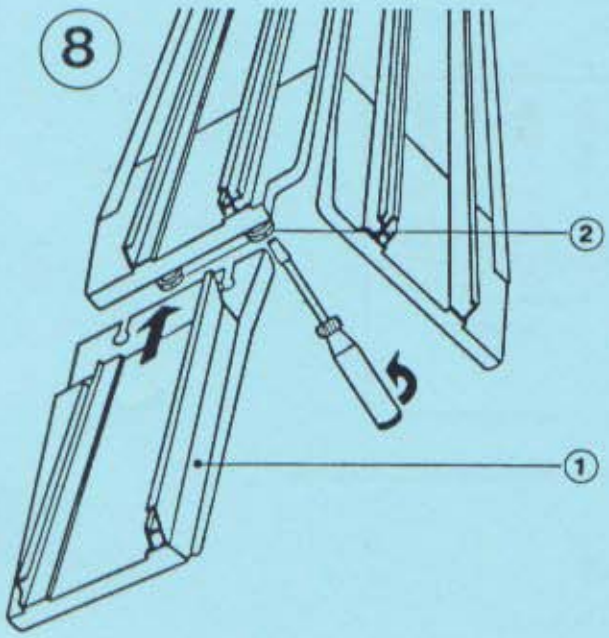

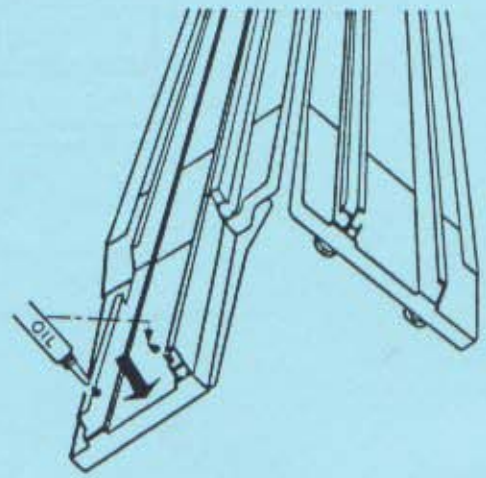

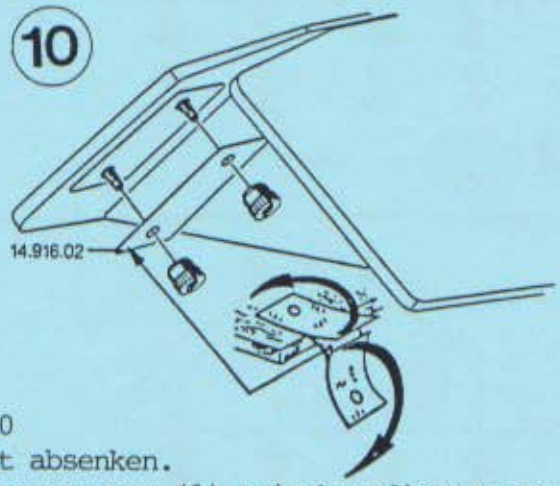

Deutsch: Fig. 8 - 10

a) Vorderes Nadelbett absenken.
b) Die M-Bettverlängerung vorn (1) zwischen die Unterseite des Nadelbettes vorn und die 2 Rändelmuttern (2) schieben. Die 2 Rändelmuttern (2) mit Schraubenzieher festziehen. (Fig. 8)
c) Oelen Sie die Führungsschienen an der Bettverlängerung. (Fig.9)
d) Drücken Sie die Bettverlängerung stark in Pfeilrichtung gegen unten.(Fig.9)
e) Fahren Sie mit dem Schloss vorn in die Bettverlängerung. Wenn das Schloss schwer geht, müssen gemäss Fig. 10 von den beiliegenden Selbstklebe-Distanzfolien 14.916.02 aufgeklebt werden.
Kleben Sie immer nur 1 Distanzfolie auf einmal auf, dann wiederholen Sie b + d + e.

Français: Fig. 8 - 10

a) Abaisser la fonture avant.
b) Glisser la M-prolongation de fonture avant (1) entre la partie inférieure de la fonture avant et les 2 écrous moletés (2). Visser à fond les 2 écrous moletés (2) avec le tournevis. (Fig. 8)
c) Huiler les rails de la prolongation de fonture. (Fig. 9)
d) Presser la prolongation de fonture fort vers le bas en direction de la flèche. (Fig. 9)
e) voir page 6

e) Conduire le chariot avant dans la prolongation de fonture. En cas de mouvement dur du chariot, appliquer les plaques intercalaires auto-collantes 14.916.02 ci-jointes, selon Fig.10.
Ne coller qu'une seule plaque à la fois, répéter ensuite b + d + e.

English : Fig. 8 - 10
a) Lower front needle bed.
b) Slide M-bed extension front (1) between lower edge of front needle bed and the 2 knurled nuts (2). Tighten the 2 knurled nuts (2) using screw driver. (Fig. 8)
c) Oil the guide rails of the bed extension. (Fig. 9)
d) Press down the bed extension in arrow direction. (Fig. 9)
e) Push the cam box front into the bed extension. Should the cam box glide heavily, you will have to stick on the enclosed self-adhesive distance foils 14.916.02 according to fig.10. Only stick up 1 distance foil at the same time and repeat points b + d + e.

Español: Fig. 8 - 10
a) Bajar la cama de agujas delantera.
b) Introducir la M-prolongación de cama delantera (1) entre la parte inferior de la cama de agujas y las 2 tuercas acordonadas (2). Apretar las 2 tuercas acordonadas (2) con el destornillador. (Fig. 8)
c) Aceitar los rieles de guía en la prolongación de cama. (Fig. 9)
d) Presionar la prolongación de cama bien hacia abajo en dirección de la flecha. (Fig. 9)
e) Mover el carro delantero en la prolongación de cama. Al tener el carro un paso pesado, deberán pegarse hojas de distancia autocolantes 14.916.02, adjuntas, según fig. 10.
Pegue siempre sólo 1 hoja de distancia de una vez, luego repita b + d + e.

Italiano: Fig 8 - 10
a) Abbassare la frontura davanti.
b) Inserire il prolungamento della frontura davanti (1) fra la parte inferiore della frontura davanti e i 2 dadi zigrinati (2). Avvitare a fondo i 2 dadi zigrinati (2) con il cacciavite. (Fig. 8)
c) Oliare le guide del prolungamento della frontura. (Fig. 9)
d) Premere fortemente il prolungamento della frontura verso il basso in direzione della freccia. (Fig. 9)
e) Infilare il carrello anteriore nel prolungamento della frontura. Se il movimento del carrello è frenato, bisogna applicare degli spessori intercalari autocollanti 14.916.02 qui annessi secondo la fig. 10. Applicare sempre solo 1 spessore intercalare per volta, poi ripetere b + d + e.

Português: Fig. 8 - 10
a) Baixar o leito da frente.
b) Deslizar o M-prolongamento do leito da frente entre a parte inferior do leito da frente e as 2 porcas fendadas (2). Aparafusar bem as 2 porcas fendadas (2) com chave de parafusos. (Fig. 8)
c) Olear as calhas do prolongamento do leito. (Fig. 9)
d) Pressionar o prolongamento do leito para baixo na direcção da seta (Fig.9).
e) Mover o carro da frente no prolongamento do leito. No caso de movimento duro do carro, aplicar as placas intercalares autocolantes 14.916.02, anexas, segundo fig.10.
Colar apenas uma placa de cada vez, repetir seguidamente b + d + e.

11 COLOR

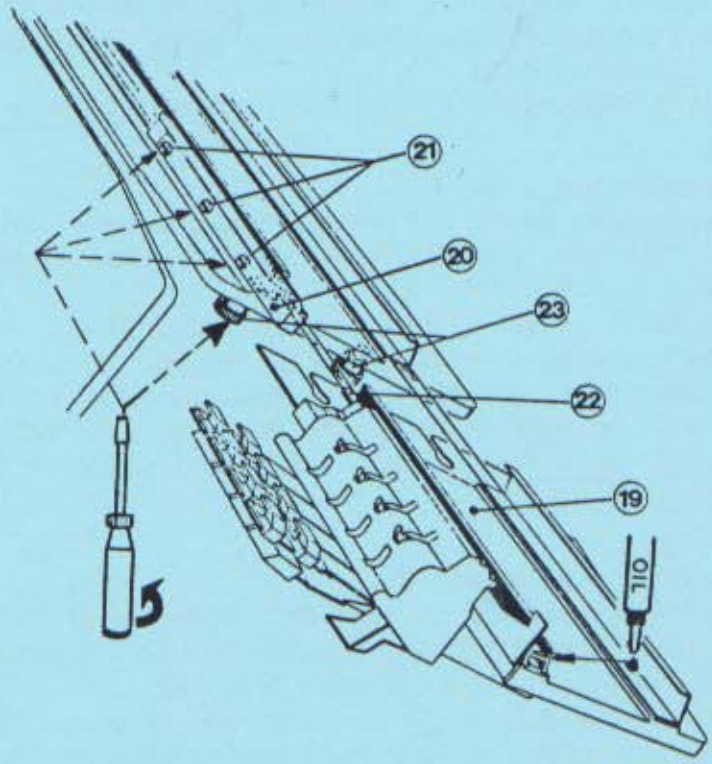

12 AUTOCOLOR

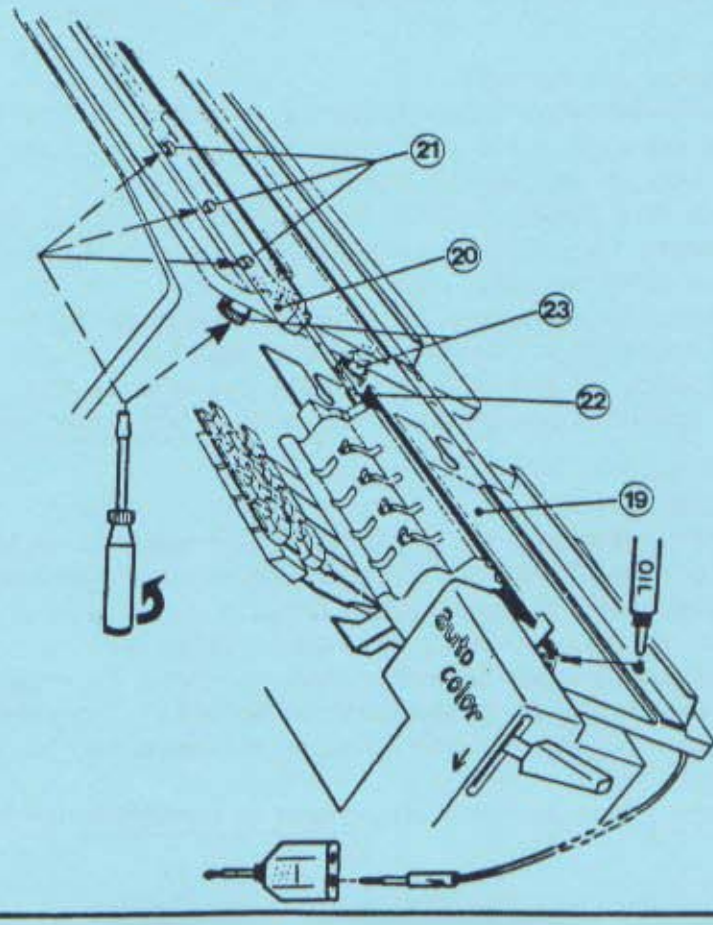

Deutsch: Fig. 11 COLOR / Fig. 12 AUTOCOLOR

a) Den M-Schaltkasten (19) zwischen die Unterseite des Nadelbettes hinten und die 2 Rändelmuttern (23) schieben. Die 2 Rändelmuttern (23) mit Schraubenzieher festziehen.
b) Die Kurvenstange (20) nach rechts an den M-Schaltkasten (19) anstossen und mit Schraubenzieher die 3 Schrauben (21) festziehen.
c) Oelen Sie die Führungsschienen am COLOR/AUTOCOLOR und Strickmaschine.

Français: Fig. 11 COLOR / Fig. 12 AUTOCOLOR

a) Glisser le M-Boîtier de commande (19) entre la face inférieure de la fonture arrière et les 2 écrous moletés (23). Puis serrer les 2 écrous moletés (23) avec le tournevis.
b) Pousser la pièce de fixation (20) vers la droite contre le M-Boîtier de commande (19) et visser à fond les 3 vis (21) avec le tournevis.
c) Huiler les rails du COLOR/AUTOCOLOR et de la machine à tricoter.

English: Fig. 11 COLOR / Fig. 12 AUTOCOLOR

a) Slide M-Switch box (19) between lower edge of back needle bed and the 2 knurled nuts (23). Tighten the 2 knurled nuts (23) using screw driver.
b) Push curved cam (20) to the right towards the M-Switch box (19) and tighten the 3 screws (21) using screw driver.
c) Oil the rails on COLOR/AUTOCOLOR and knitting machine.

Español: Fig. 11 COLOR / Fig. 12 AUTOCOLOR

a) Intercalar la M-Caja de mando (19) entre la parte inferior de la cama de agujas detrás y las 2 tuercas acordonadas (23). Apretar las 2 tuercas acordonadas (23) con el destornillador.
b) Desplazar la regleta de curva (20) hacia la derecha hasta que esta toque la M-Caja de mando (19) y apretar los 3 tornillos (21) con el destornillador.
c) Aceitar los rieles del COLOR/AUTOCOLOR y de la máquina para tejer.

Italiano: Fig. 11 COLOR / Fig. 12 AUTOCOLOR

a) Inserire la M-Scatola di comando (19) fra la parte inferiore della frontura dietro e i 2 dadi zigrinati (23). Serrare i 2 dadi zigrinati (23) con il cacciavite.
b) Spingere il pezzo di fissaggio (20) verso la destra contro la M-Scatola di comando (19) e avvitare le 3 viti (21) con il cacciavite.
c) Oliare le guide del COLOR/AUTOCOLOR e della macchina per maglieria.

Português: Fig. 11 COLOR / Fig. 12 AUTOCOLOR

a) Deslizar a caixa de comando (19) entre a face inferior do leito de trás e as 2 porcas fendadas (23). Apertar as 2 porcas fendadas (23) com chave de parafusos.
b) Empurrar a peça de fixação (20) para a direita contra a caixa de comando (19) e aparafusar os 3 parafusos (21) com chave de parafusos.
c) Olear as calhas do COLOR/AUTOCOLOR e as da máquina de malharia.

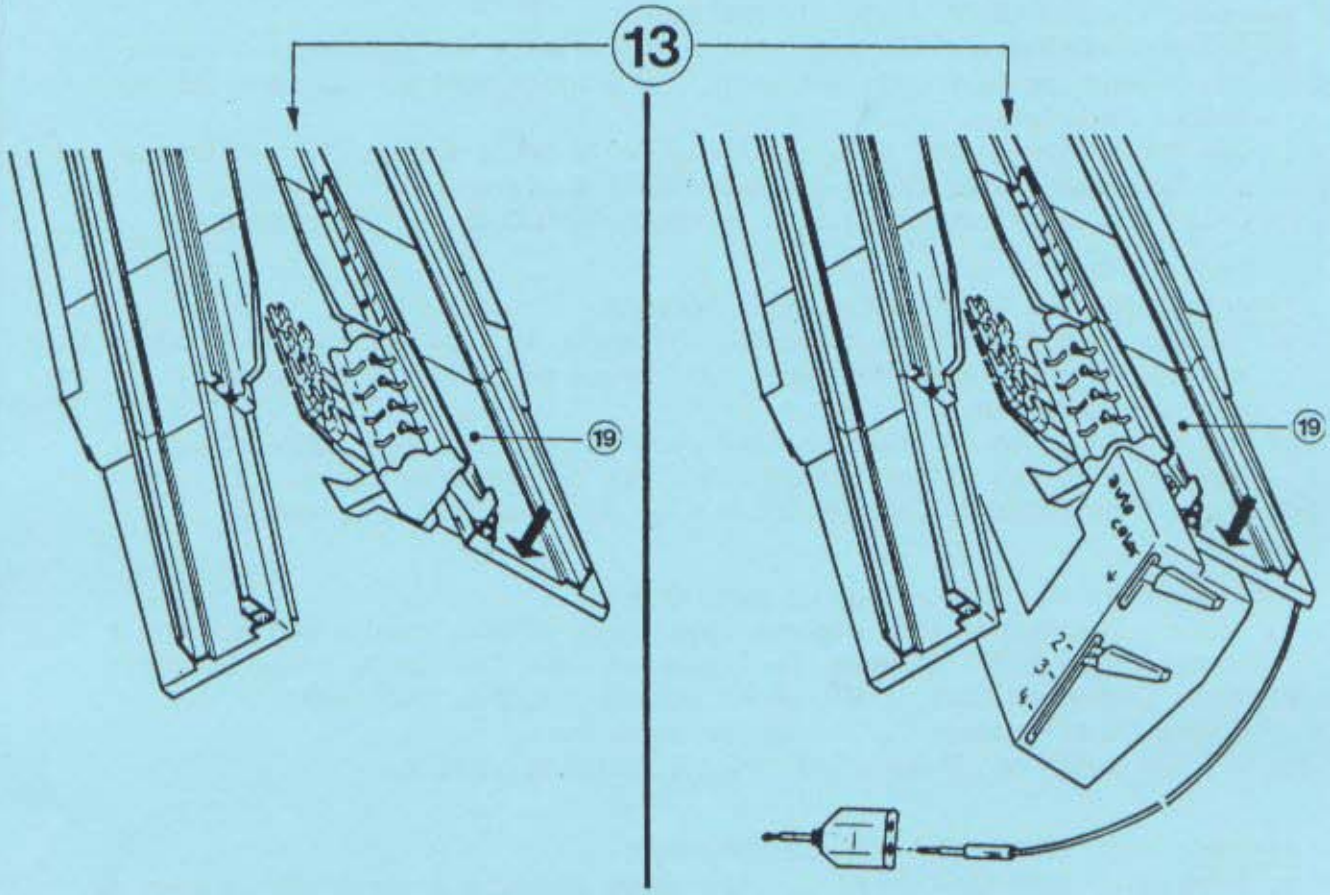

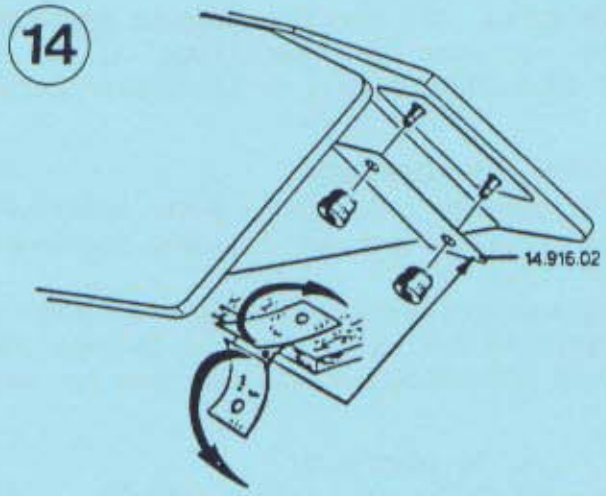

Deutsch: Fig. 13 + 14

a) Vorderes Nadelbett absenken.
b) Drücken Sie den M-Schaltkasten (19) stark in Pfeilrichtung gegen unten.
c) Fahren Sie mit dem Schloss hinten in den M-Schaltkasten (19). Wenn das Schloss schwer geht, müssen gemäss Fig.14 von den beiliegenden Selbstklebe-Distanzfolien 14.916.02 aufgeklebt werden.
Kleben Sie immer nur 1 Distanzfolie auf einmal auf, dann wiederholen Sie b + c.
d) Vorderes Nadelbett wieder in Normalstellung bringen.

Français: Fig. 13 + 14
a) Abaisser la fonture avant.
b) Presser le M-Boîtier de commande (19) fort vers le bas en direction de la flèche.
c) Conduire le chariot arrière dans le M-Boîtier de commande (19). En cas de mouvement dur du chariot, appliquer les plaques intercalaires auto-collantes 14.916.02 ci-jointes, selon fig. 14. Ne coller qu'une seule plaque à la fois, répéter ensuite b + c.
d) Remettre la fonture avant dans sa position normale.

English: Fig. 13 + 14
a) Lower front bed.
b) Press down the M-Switch box (19) in arrow direction.
c) Push the cam box back into the M-Switch box (19). Should the cam box glide heavily you will have to stick on the enclosed self-adhesive distance foils 14.916.02 according to fig. 14.
Only stick up 1 distance foil at the same time and repeat points b + c.
d) Raise front bed to its normal position.

Español: Fig. 13 + 14
a) Bajar la cama de agujas delantera.
b) Presionar la M-Caja de mando (19) bien hacia abajo en dirección de la flecha.
c) Mover el carro trasero en la M-Caja de mando (19). Al tener el carro un paso pesado, deberán pegarse hojas de distancia autocolantes 14.916.02, adjuntas, según fig. 14.
Pegue siempre sólo 1 hoja de distancia de una vez, luego repita b + c.
d) Poner la cama de agujas delantera de nuevo en posición normal.

Italiano: Fig. 13 + 14
a) Abbassare la frontura davanti.
b) Premere fortemente la M-Scatola di comando (19) verso il basso in direzione della freccia.
c) Infilare il carrello posteriore nella M-Scatola di comando (19). Se il movimento del carrello è frenato, bisogna applicare degli spessori intercalari autocollanti 14.916.02 qui annessi secondo la fig. 14.
Applicare sempre solo 1 spessore intercalare per volta, poi ripetere b + c.
d) Riportare la frontura davanti nella sua posizione normale.

Português: Fig. 13 + 14
a) Baixar o leito da frente.
b) Pressionar a caixa de comando (19) para baixo, na direcção da seta.
c) Movimentar o carro de trás na caixa de comando (19). No caso de movimento duro do carro, aplicar as placas intercalares autocolantes 14.916.02,anexas, segundo fig. 14.
Colar apenas uma placa de cada vez, repetir seguidamente b + c.
d) Colocar o leito da frente na posição normal.

ANLEITUNG INSTRUCTION INSTRUCTION INSTRUCCION

15

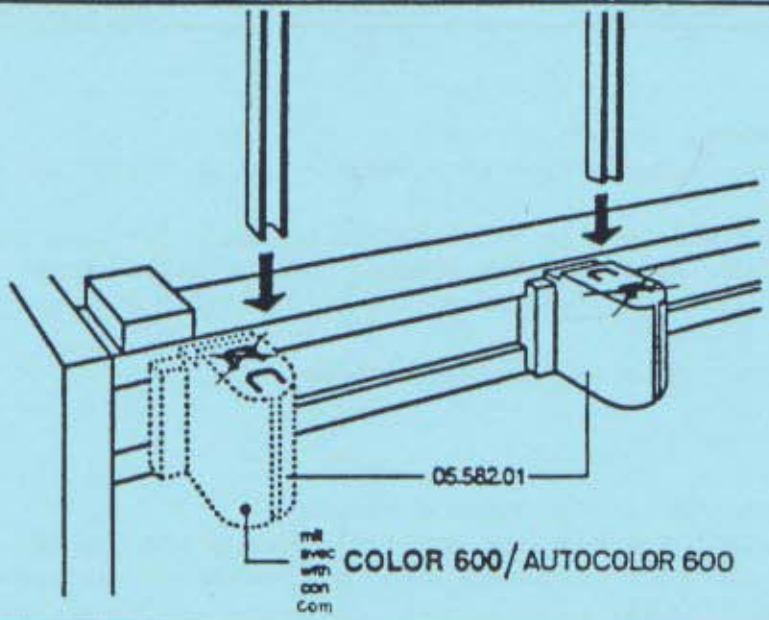

16

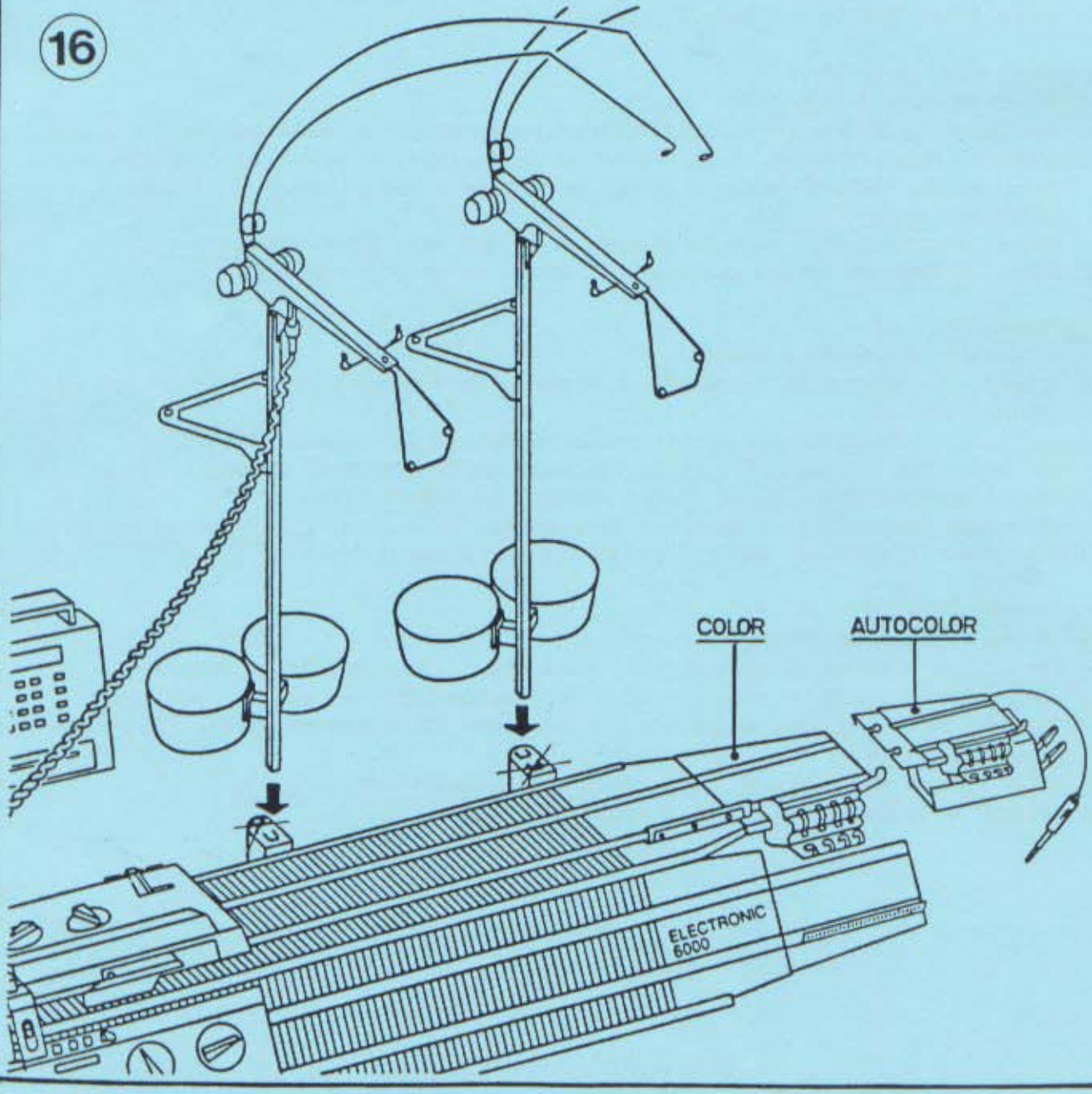

Deutsch: Fig. 15 - 16
a) An der Rückseite vom Tisch den VM-Adapter 05.582.01 montieren. (Fig.15)
b) Die Fadenspannungen montieren. (Fig. 16)

Français: Fig. 15 - 16
a) Monter le VM-Adaptateur 05.582.01 derrière la table. (fig. 15)
b) Monter les tendeurs de fils. (fig. 16)

English: Fig. 15 - 16
a) Fit the VM-Adapter 05.582.01 to the rear side of the table. (fig. 15)
b) Assemble the yarn tensioners. (fig. 16)

Español: Fig. 15 - 16
a) Montar el VM-Adaptador 05.582.01 en la parte trasera de la mesa.(fig.15)
b) Montar los tensores de hilos. (fig. 16)

Italiano: Fig. 15 - 16
a) Montare il VM-Adattatore 05.582.01 dietro il bancale. (fig. 15)
b) Montare le tensioni del filo. (fig. 16)

Português: Fig. 15 - 16
a) Montar e VM-Adaptador 05.582.01 na trazeira da mesa. (fig. 15)
b) Montar os tensores dos fios. (fig. 16)

17

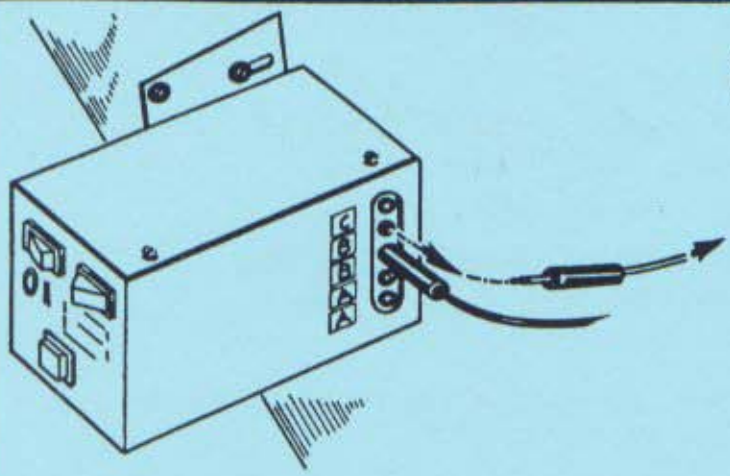

18

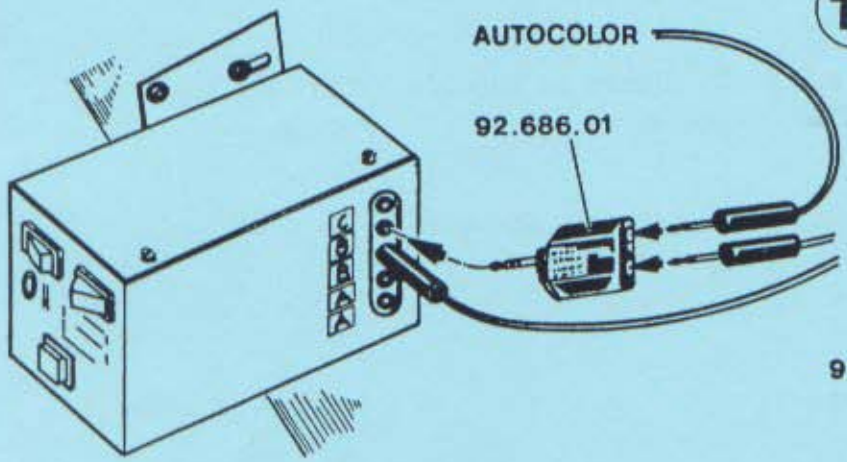
AUTOCOLOR
92.686.01

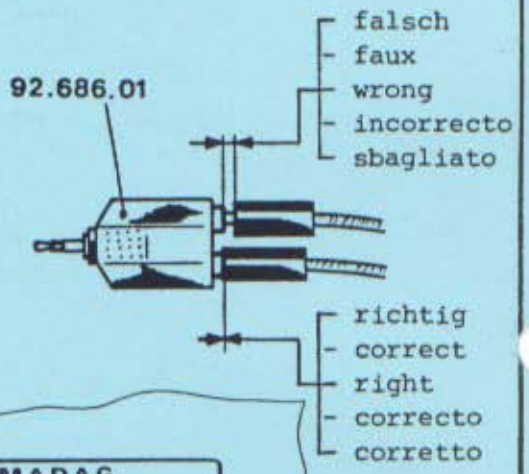
92.686.01
falsch
faux
wrong
incorrecto
sbagliato
richtig
correct
right
correcto
corretto

19

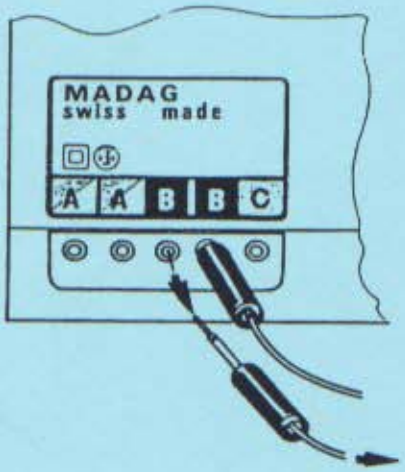
MADAG
swiss made
A A B B C

20

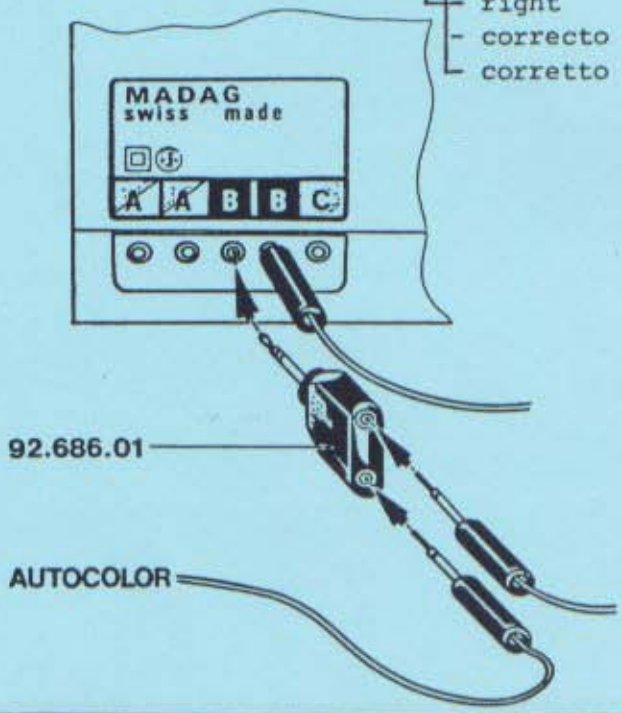
MADAG
swiss made
A A B B C
92.686.01
AUTOCOLOR

Deutsch: Fig. 17 - 20 (Nur für AUTOCOLOR)

a) Wenn Sie mit einem Motorantrieb M75B mit ZUSATZ-II oder E-3000/E-3000A mit ZUSATZ-I/IA oder ZUSATZ-II/IIA stricken, muss das Kabel mit Stecker vom AUTOCOLOR eingesteckt werden:
Gemäss Fig. 17 + 18 für M75B mit ZUSATZ-II.
" " 19 + 20 für E-3000/E-3000A mit Z-I/Z-IA oder Z-II/Z-IIA.
In diesem Fall gibt es eine Nüsschenüberwachung analog der Fadenüberwachung.
Beachten Sie dazu unbedingt die dem AUTOCOLOR beiliegende Bed.-Anleitung und die dem Motorantrieb mit ZUSATZ beiliegende Bed.-Anleitung.
Beim alten Motorantrieb E-3000 mit Z-I/Z-II, mit einer roten und grünen Taste, muss für die Nüsschenüberwachung auch die grüne Taste eingeschaltet werden, diese muss leuchten.

b) Ohne Motorantrieb, oder Motorantrieb ohne ZUSATZ, kann das Kabel mit dem Stecker vom AUTOCOLOR nicht eingesteckt werden. Es gibt keine Nüsschenüberwachung!
In diesem Fall muss das Kabel mit Stecker gegen Zerstörung geschützt werden. Damit dieses bei späterem Kauf eines Motorantriebes mit ZUSATZ gebraucht werden kann. Damit ist die Montage beendet!

Français: Fig. 17 - 20 (Seulement pour AUTOCOLOR)

a) Lorsque vous tricotez avec l'entraînement à moteur M75B avec ACCESSOIRE-II ou E-3000/E-3000A avec ACCESSOIRE-I/IA ou ACCESSOIRE-II/IIA le câble avec fiche d'AUTOCOLOR doit être introduit:
selon fig. 17 + 18 pour M75B avec ACCESSOIRE-II
" " 19 + 20 pour E-3000/E-3000A avec ACCESSOIRE-I/IA ou ACC.-II/IIA.
Dans ce cas il existe un contrôle du bec-fil analogue au contrôle du fil.
Veuillez absolument observer le mode d'emploi ci-joint de l'AUTOCOLOR ainsi que celui de l'entraînement à moteur avec ACCESSOIRE.
Pour l'ancien entraînement à moteur E-3000 avec ACCESSOIRE-I/II, avec une touche rouge et verte, la touche verte doit être également enclenchée pour le contrôle du bec-fil. La touche verte doit éclairer.

b) Sans entraînement à moteur ou entraînement à moteur sans ACCESSOIRE, le câble avec fiche d'AUTOCOLOR ne peut pas être introduit. Il n'y a pas de contrôle du bec-fil!
Dans ce cas le câble avec fiche doit être protégé contre la destruction. Afin que celui-ci puisse être utilisé lors de l'achat d'un entraînement à moteur avec ACCESSOIRE.
Le montage est ainsi terminé!

English: Fig. 17 - 20 (For AUTOCOLOR only)

a) If you knit with a motor drive M75B with ACCESSORY-II or E-3000/E-3000A with ACCESSORY-I/IA or ACCESSORY-II/IIA you have to put in the cable with plug of the AUTOCOLOR:
According to fig. 17 + 18 for M75B with ACCESSORY-II.
" " " 19 + 20 for E-3000/E-3000A with ACC.-I/IA or ACC.-II/IIA.
In this case there is a feeding eyelet control like the yarn control.
Please take notice in any case of the enclosed instruction book for AUTOCOLOR and of the enclosed operating instructions for motor drive with ACCESSORY. On the old motor drive E-3000 with ACC.-I/II, with a red and green key, also the green key has to be switched on for the feeding eyelet control. The green key must be lit.

b) The cable with the plug of the AUTOCOLOR cannot be put in without motor drive or motor drive without ACCESSORY. There is no feeding eyelet control! In this case the cable with plug must be protected against destruction, so this can be used at a later purchase of a motor drive with ACCESSORY.
The assembly is finished now!

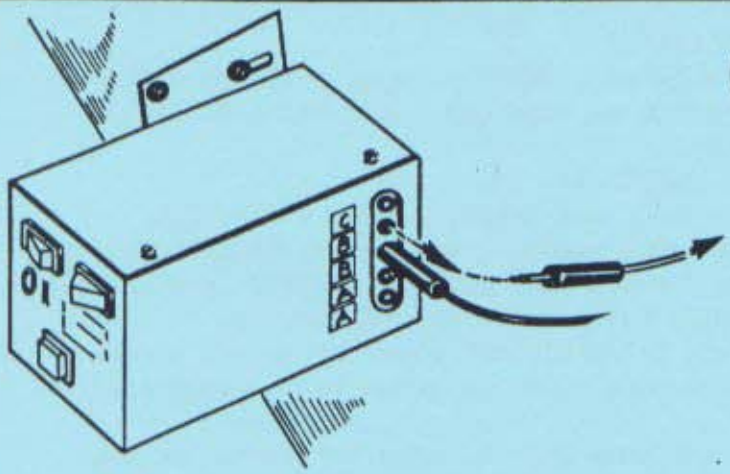
17

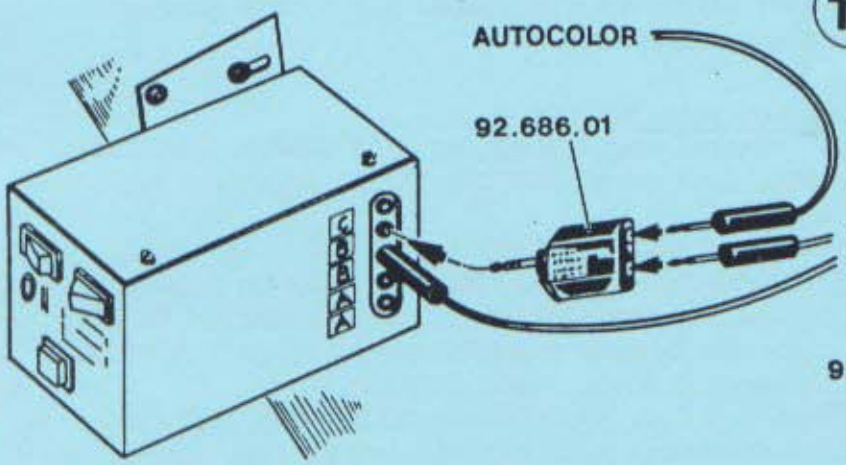
18
AUTOCOLOR
92.686.01

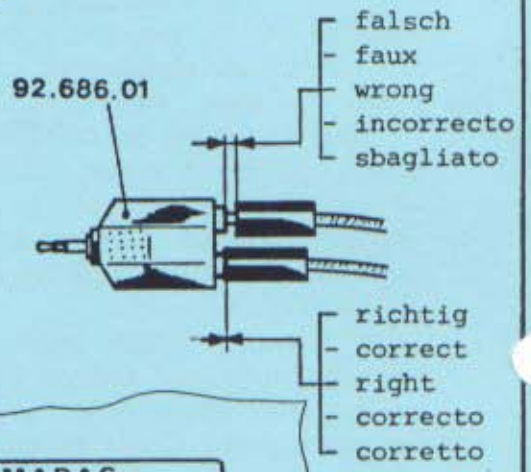
92.686.01
falsch
faux
wrong
incorrecto
sbagliato
richtig
correct
right
correcto
corretto

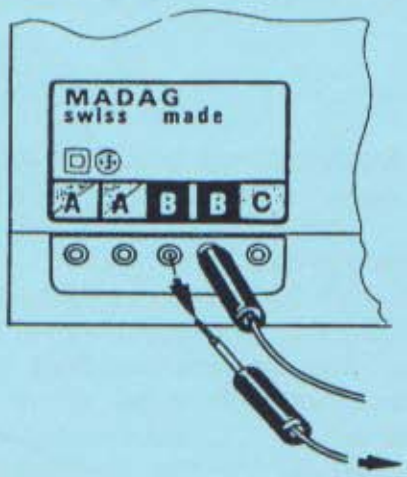
19
MADAG
swiss made
A A B B C

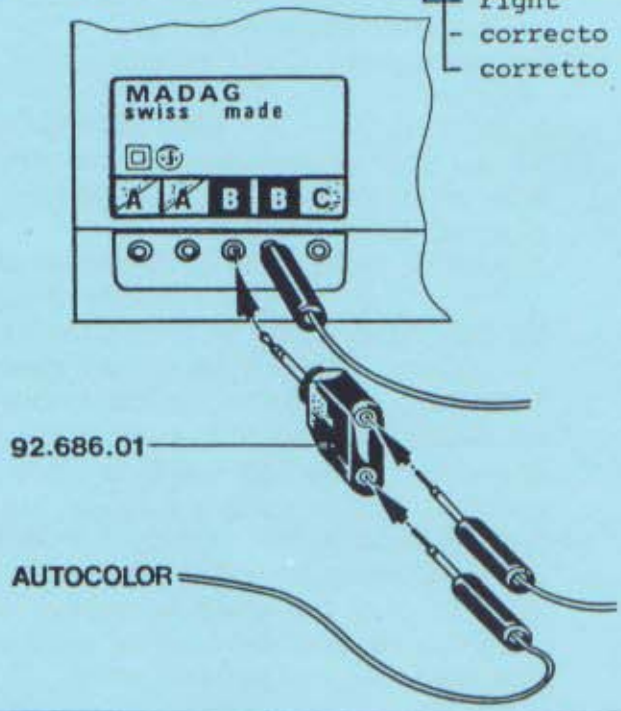
20
MADAG
swiss made
A A B B C
92.686.01
AUTOCOLOR

Español: Fig. 17 - 20 (Sólo para AUTOCOLOR)

a) Si teje con un accionamiento a motor M75B con ACCESORIO-II ó E-3000/E-3000A con ACCESORIO-I/IA ó ACCESORIO-II/IIA, el cable con clavija del AUTOCOLOR debe estar enchufado:
Según fig. 17 + 18 para M75B con ACCESORIO-II.
" " 19 + 20 para E-3000/E-3000A con ACC.-I/IA ó ACC.-II/IIA.
En este caso hay un guarda-boquilla, análogo al guarda-hilo.
Para ello, es imperioso oberservar el manual de empleo anexo al AUTOCOLOR y el anexado modo de empleo para el accionamiento a motor con ACCESORIO.
En el antiguo accionamiento a motor E-3000 con ACC.I/II, con una tecla roja y una verde, se debe conectar para el guarda-boquilla también la tecla verde, que se ilumina.

b) Sin accionamiento a motor ó accionamiento a motor sin ACCESORIO, el cable con clavija del AUTOCOLOR no puede enchufarse. El guarda-boquilla no funciona! En este caso, proteger el cable con clavija contra destrucción. Esto para que pueda usarse al comprar posteriormente un accionamiento a motor con ACCESORIO. **Con ello el montaje está terminado!**

Italiano: Fig. 17 - 20 (Solo per AUTOCOLOR)

a) Se Lei lavora con un comando a motore M75 con ACCESSORIO-II o E-3000/E-3000A con ACCESSORIO-I/IA o ACC.-II/IIA il cavetto con spina dell'AUTOCOLOR deve venir innestato:
secondo fig. 17 + 18 per M75B con ACCESSORIO-II
" " 19 + 20 per E-3000/E-3000A con ACC.-I/IA o ACC.-II/IIA.
In questo caso si ha un controllo del becca-filo analogo al controllo del filo.
Osservi in ogni caso anche il modo d'uso annesso all'AUTOCOLOR ed il modo d'uso annesso al comando a motore con ACCESSORIO.
Per il controllo del becca-filo insieme al comando a motore E-3000 (vecchio) con ACC.-I/II, che ha un tasto rosso e verde, si deve premere anche il tasto verde (questo deve essere illuminato).

b) Senza comando a motore o con comando a motore senza ACCESSORIO, il cavetto con spina dell'AUTOCOLOR non può venir innestato. Perciò non si ha un controllo del becca-filo! In questo caso il cavetto con spina deve venir conservato in modo che più tardi, nel caso di un acquisto di un comando a motore con ACCESSORIO, possa essere usato. **Con ciò il montaggio è terminato!**

Português: Fig. 17 - 20 (Só para AUTOCOLOR)

a) Quando se tricota com o motor M75B equipado com ACESSORIO-II ou E-3000/E-3000A com ACESSORIO-I/IA ou ACESSORIO-II/IIA, o cabo com ficha AUTOCOLOR deve estar ligado:
segundo fig. 17 + 18 para M75B com ACESSORIO-II
" " 19 + 20 para E-3000/E-3000A com ACESS.-I/IA ou ACESS.-II/IIA.
Neste caso há um controlo do bico análogo ao controlo do fio.
Queira consultar o modo de emprego junto ao AUTOCOLOR assim como o motor com ACESSORIO.
Para o motor antigo E-3000 com ACESSORIO-I/II, com a tecla encarnada e verde, a tecla verde deve ser igualmente ligada para o controlo do bico. A tecla verde deve iluminar-se.

b) Sem comando a motor ou com comando a motor sem ACESSORIO, não se pode ligar o cabo com ficha AUTOCOLOR. Não há controlo do bico!
Neste caso, o cabo com ficha deve ser protegido contra a destruição. Isto para que possa ser utilizado quando comprar um comando de motor com ACESSORIO.
A montagem está assim terminada!

TECHNICAL NOTE ON THE AUTOCOLOR

We've had reports that some of the first Autocolors have had a slight problem with the Control Lever (1544203) not recoiling all the way back as it moves through the different points of the Control Wheel (1542502). This causes the next clamping lever not to pop up.

Lubrication of the slot in the Control Wheel 1542502 seems to help. But is not always a solution.

We've found that the removal of the Control Lever (1544203) may be necessary. There are two small "nubs" on the Control Lever (1544203) that move in and out of the Control Wheel (1542502) causing it to advance. It may be necessary to file the side of the nubs that rub against the wheel to eliminate problems. All you want to do is smooth the surface.

This can easily be done with a small metal file. It would also be helpful to put a drop of oil on the "nubs" surface before filing.

If you should need further help with this please contact Matt or Pam at the Salt Lake City office for assistance.

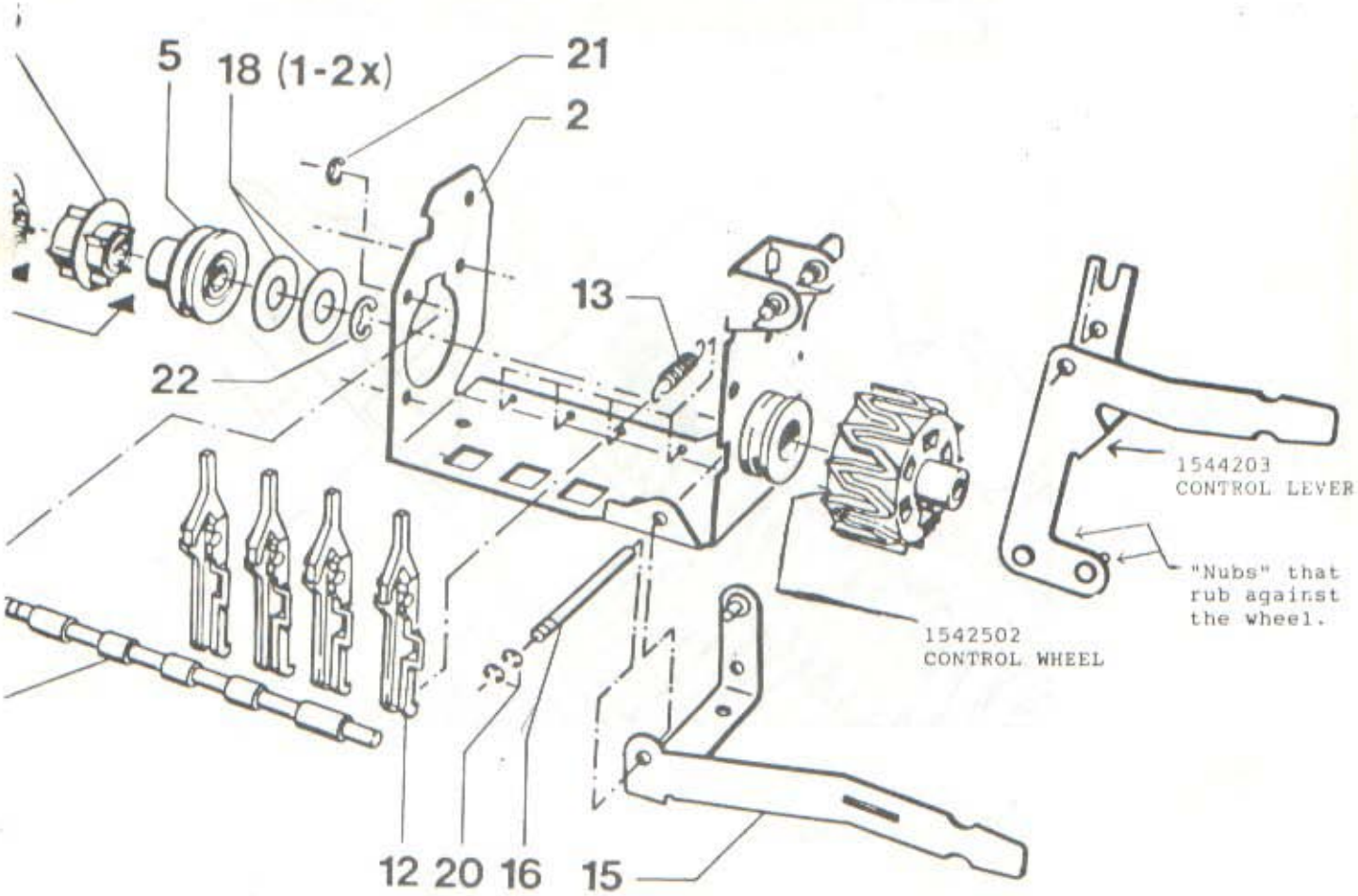

IMPORTANT NOTICE:

Start Position is very often misunderstood as it is written in the E-6000 instruction manual.

Start Position, in every situation, is the last grey bar of the striking comb at the extreme right hand side of the machine. It is the striking comb tooth just to the right of needle 89, as shown from the front bed needle scale.

A false start position can be entered at various points all across the bed. **If Start Position** is entered any other place than mentioned above, the machine will not function correctly.

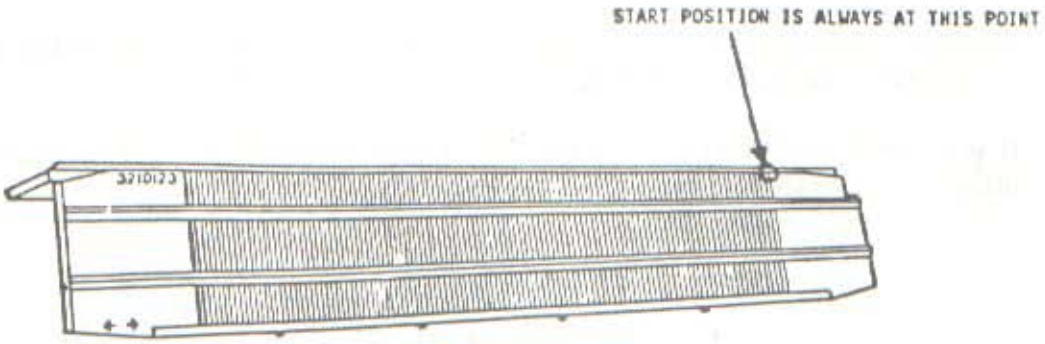

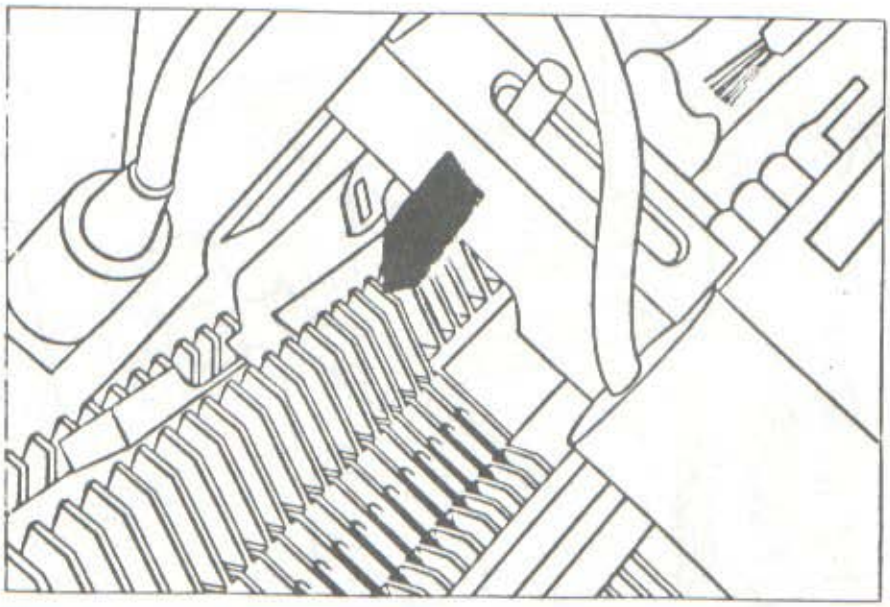

SERVICE INFORMATION	INFORMATION DE SERVICE	SERVICE INFORMATION	INFORMACIÓN DE SERVICIO
AUTOCOLOR - 80	15.400.00	**Neu / Nouveau / New / Nuevo**	**15.400.10**
AUTOCOLOR - 600	15.401.00	**Neu / Nouveau / New / Nuevo**	**15.401.10**
SET/KIT AUTOCOLOR	15.470.00	**Neu / Nouveau / New / Nuevo**	**15.470.10**

1. Änderungen an der VM-Ueberwachung (verpackt) 14.765.01

1.1 Bis zur Serie-Nr. 17'000 ist der Ueberwachungsprint mit dem Kabel zusammengelötet. Ab Serie-Nr. 17'001 sind der Print und das Ueberwachungskabel mit Steckern versehen und zusammengesteckt, sie können bei Bedarf jederzeit und ohne Werkzeuge wieder getrennt werden. Jedes der neuen Teile ist einzeln als Ersatzteil erhältlich.

14.768.03 Print kpl. **(Abbildung 1)**
14.770.03 Ueberwachungskabel kpl. **(Abbildung 2)**
(für den Anschluss an E-3000A/ZII und M75B/ZII)

Das Ueberwachungskabel 14.770.03 ist mit einem runden Klinkenstecker bestückt. Damit ist der direkte Anschluss an die Buchsen "B" der Motoren E-3000A/ZII und M75B/ZII möglich.

1.2 Nach einer Uebergangszeit für die Einführung der Motorantriebe "electra 4" ist das Ueberwachungskabel des AUTOCOLOR ab Werk mit einem FCC68-Stecker bestückt, der direkt in die FCC68-Steckbuchse des "electra 4080" / "electra 4600" eingesteckt wird. (ab AUTOCOLOR Serie-Nr. 18'201, ca. April 1994)

14.771.03 Ueberwachungskabel kpl. FCC68 **(Abbildung 3)**
(für den Anschluss an "electra 4080" / "electra 4600")

1.3 Bis April 1994 wird ab Werk jedem Motorantrieb "electra 4080 / 4600" ein Kabeladapter 14.772.02 beigelegt, der den Uebergang von einem AUTOCOLOR mit Klinkensteckers auf die FCC68-Steckbuchse des "electra 4080" / "electra 4600" ermöglicht.

14.772.02 Kabeladapter **(Abbildung 4)**

WICHTIG Bei Ersatzteil-Lieferungen wird ab April 1994 immer die neue Version der **VM-Ueberwachung 14.765.11** geliefert. Darin sind die beiden folgenden Einzelteile enthalten:

Print kpl. 14.768.03 und ***Ueberwachungskabel kpl. 14.771.03***

2. Hinweise für den Einbau eines Ersatz-Ueberwachungskabels **(Abbildung 8)**

2.1 Das Ueberwachungskabel (14.770.03 mit Klinkenstecker, oder 14.771.03 mit FCC68-Stecker) gemäss Abbildung 8, Detail "Z", um die beiden runden Halterungen führen. Den weissen Stecker an den Print 14.768.03 anstecken, auf festen Sitz des Steckers achten. Anschliessend den Print in die endgültige Position in die Halterungs-Schlitze einlegen.

2.2 Das Kabel unter die Kabelbride legen und so ausrichten, dass das Kabel parallel zur Aussenkante des AUTOCOLOR liegt (Abbildung 8, Detail **"X"**), dann die Mutter der Bride festziehen.

2.3 Die Abstützung 14.806.12 einsetzen, darauf achten, dass das Kabel in der halbrunden Oeffnung liegt. Haube 14.807.02 aufsetzen, vorläufig ohne festzuschrauben.

2.4 Die Distanzhülse 14.783.02 und die Schraube 90.249.87 (erst ab Serie-Nr. 15'001 vorhanden) einsetzen und festziehen. (Abbildung 6)

3. Zugfeder 14.740.02 **(Abbildung 5)**

Ab Serie-Nr. 16'257 ist die Zugfeder 14.740.02 ersetzt worden durch eine stärkere Ausführung: **Zugfeder 16.639.02**. Für Ersatz wird ab Werk immer die Art.No. 16.639.02 geliefert.

4. Befestigung des VM-Schaltgetriebes 15.412.01 **(Abbildung 6)**

Ab Serie-Nr. 15'001 ist das Gehäuse des Schaltgetriebes mit einer zusätzlichen Schraube M 3 x 18, Art.No. 90.249.87 und mit einer Distanzhülse, Art.No. 14.783.02 gegenüber dem M-Magazin abgestützt.

Wichtig: Wenn die Schraube M 3 x 18 und die Distanzhülse eingebaut sind, darf an der mit **(*)** bezeichneten Stelle ***keine*** *Linsenschraube M 3 x 6 90.250.07 mehr eingeschraubt werden.*

5. Neue Befestigung der Haube 15.455.03 **(Abbildung 7)**

Die Haube 15.455.03 wird neu mittels einer längeren Schraube und einer Unterlagscheibe befestigt. Die Linsenschraube M 3 x 6 Art.No. 90.250.07 entfällt, sie wird ersetzt durch:

Li-Schraube	M3 x 45	Art.No. 90.333.77
Unterlagscheibe	Ø4.3/12 x 1	Art.No. 90.752.87

1. Modifications du VM-Circuit imprimé (emballé) 14.765.01

1.1 Jusqu'au no. de série 17'000, le circuit imprimé et le câble étaient soudés ensemble. A partir du no. de série 17'001, le circuit imprimé et le câble sont equippés d'une prise et d'une fiche, ils sont connectés et séparables sans utilisation d'outils. Chaque pièce est disponible individuellement comme rechange.

14.768.03	Circuit imprimé	**(Illustration 1)**
14.770.03	Câble de détection (pour le branchement aux moteurs E-3000A/ZII et M75B/ZII)	**(Illustration 2)**

Le câble de détection 14.770.03 est equippé d'une fiche ronde (noire). Ceci permet le branchement aux prises "B" des moteurs E-3000A/ZII et M75B/ZII.

1.2 Après une période de transition pour l'introduction des nouveaux entraînements moteur "electra 4", le câble de détection de l' AUTOCOLOR est muni d'une fiche du type FCC68. Ceci permet le branchement direct aux prises FCC68 des entraînements moteur "electra 4080" / "electra 4600". (Dès AUTOCOLOR no. de série 18'201, avril 1994 environ)

14.771.03	Câble de détection FCC68 (pour le branchement aux moteurs "electra 4080" / "electra 4600")	**(Illustration 3)**

1.3 Jusqu'au mois d'avril 1994, chaque moteur "electra 4080" / "electra 4600" est livré départ usine avec l'adapteur pour câble 14.772.02 pour permettre le branchement d'un AUTOCOLOR avec une fiche ronde sur la prise FCC68 des moteurs "electra 4080" / "electra 4600".

14.772.02	Adapteur pour câble	**(Illustration 4)**

IMPORTANT Dès avril 1994, le VM-Circuit imprimé de rechange est livré uniquement en version **VM-Circuit imprimé 14.765.11**. Il est composé des pièces suivantes:
Circuit imprimé 14.768.03 et ***Câble de détection 14.771.03***

2. Instructions pour le montage d' un câble de détection de rechange **(Illustration 8)**

2.1 Positionner le câble de détection (14.770.03 avec la fiche ronde, ou 14.771.03 avec la fiche FCC68) autour des deux supports (Illustration 8, détail "Z"). Connecter la fiche blanche du câble au circuit imprimé 14.768.03. Ensuite, poser le circuit imprimé dans la position définitive dans les rainures de fixation.

2.2 Mettre le câble sous la bride et ajuster le parallelisme entre le câble et le bord de l'AUTOCOLOR , ensuite serrer l'écrou de la bride. (Illustration 8, détail **"X"**)

2.3 Mettre en place le support coudé 14.806.12. Il est important que le câble soit tenu dans l'ouverture semi-circulaire. Mettre en place le bonnet 14.807.02, encore sans fixer par la vis .

2.4 Mettre en place la douille 14.783.02 et la vis 90.249.87 (A partir du no. de série 15'001) et serrer la vis. (Illustration 6)

3. Ressort de traction 14.740.02 **(Illustration 5)**

A partir du no. de série 16'257, le ressort de traction 14.740.02 est remplacé par un ressort plus fort: **Ressort de traction 16.639.02**. Pour rechanges départ usine, l'article 16.639.02 est livré.

4. Fixation du Mécanisme d'encliquetage 15.412.01 **(Illustration 6)**

A partir du no. de série 15'001, le mécanisme d'encliquetage est fixé vis à vis du dispositif de commande moyennant une vis additionnelle M3 x 18, no. d'article 90.249.87, et une douille, no. d'article 14.783.02.
Important: Quand la vis M 3 x 18 et la douille sont montées, ***il ne faut plus*** *mettre la vis M3 x 6, 90.250.07* à la position marquée avec (*).

5. Nouvelle fixation du Couvercle de l'AUTOCOLOR 15.455.03 **(Illustration 7)**

Le couvercle 15.455.03 est fixé par une vis plus longue et par une rondelle.
La vis M3 x 6, no. d'article 90.250.07 est remplacée par:

Vis à tête bombée	M3 x 45	no. d'article 90.333.77
Rondelle	Ø4.3/12 x 1	no. d'article 90.752.87

1. Changes at the VM-Circuit Board (packed) 14.765.01

1.1 Till serial no. 17'000, the circuit board and the cable have been united by soldering. From serial no. 17'001 onward, the circuit board and the cable are equipped with socket and plug, they can be plugged and unplugged without any tools. Both items are available individually as spare parts:

14.768.03	Circuit Board	**(Illustration 1)**
14.770.03	Detection cable (to fit with an E-3000A/ZII or M75B/ZII motor drive)	**(Illustration 2)**

The detection cable 14.770.03 is equipped with a round plug. This allows to plug it into the "B" sockets of the E-3000A/ZII and M75B/ZII motor drives.

1.2 After a period of transition for the introduction of "electra 4" motor drives, the detection cable of the AUTOCOLOR will be equipped with a FCC68 type plug. This plug fits directly with the FCC68 socket at the rear of the "electra 4080" / "electra 4600" motor drives. (from AUTOCOLOR serial-no. 18'201, approximately April 1994)

14.771.03	Detection cable FCC68 (to fit with an "electra 4080" or "electra 4600" motor drive)	**(Illustration 3)**

1.3 Till April 1994, each motor drive "electra 4080" and "electra 4600" is delivered with a cable adaptor 14.772.02 which allows to connect an AUTOCOLOR with a round plug to the FCC68 socket of the "electra 4080" or "electra 4600".

14.772.02	Cable adaptor	**(Illustration 4)**

IMPORTANT From April 1994, the **VM-Circuit board (packed) 14.765.11** as a spare part is delivered in the new version. It is composed by:
Circuit Board 14.768.03 and ***Detection cable 14.771.03***

2. Instructions for the replacement of a detection cable **(Illustration 8)**

2.1 The detection cable (14.770.03 with round plug, or 14.771.03 with FCC68 plug) must be layed around the two supports as per illustration 8, detail "**Z**". Connect the white plug to the circuit board 14.768.03 and make shure its firm position. Then place the circuit board into its final position in the slots.

2.2 Place the cable under the cable clamp and adjust it parallely to the AUTOCOLOR outer board, then tighten the clamp nut. (Illustration 8, detail "**X**")

2.3 Place the cranked support 14.806.12, make shure that the cable is positioned correctly in the respective semi circular guide. Place the cover 14.807.02 in its place, don't put the screws yet.

2.4 Insert the sleeve 14.783.02 and the screw 90.249.87 (only existing from serial no. 15'001) and tighten the screw. (Illustration 6)

3. Tension spring 14.740.02 **(Illustration 5)**

From serial no. 16'257, the tension spring 14.740.02 is replaced by a stronger version: **Tension spring 16.639.02**. Spare springs are delivered ex works always as article no. 16.639.02.

4. Fixation of the VM-Ratchet wheel mechanism **(Illustration 6)**

From serial no. 15'001, the body of the VM-Ratchet wheel mechanism is fixed to the M-Switch device with an additional screw M 3 x 18, article no. 90.249.87 and with a sleeve, article no. 14.783.02.

Important: After mounting the sleeve and the screw M 3 x 18, **no** *screw M3 x 6, 90.250.07 must be fitted anymore to the position marked with* **(*)**.

5. New fixation of the Covering hood 15.455.03 **(Illustration 7)**

The covering hood 15.455.03 will be fixed to the AUTOCOLOR by means of a longer screw and a washer. Therefore, the screw M 3 x 6, article no. 90.250.07, is replaced by:

Screw	M3 x 45	article no. 90.333.77
Washer	Ø4.3/12 x 1	article no. 90.752.87

1. Cambios en el Circuito estampado (embalado) 14.765.01

1.1 Hasta el no. de serie 17'000 del AUTOCOLOR, el circuito estampado y el cable están unidos por soldadura. A partir del no. de serie 17'001 los dos elementos están equipados con toma y ficha para ser enchufados, pueden ser conectados o separados sín necesidad de herramientas. Cada una de las piezas nuevas es disponible individualmente como repuesto:

14.768.03 Circuito estampado **(Ilustración 1)**
14.770.03 Cable de detección **(Ilustración 2)**
(para la conexión en un motor E-3000A/ZII o M75B/ZII)

El cable de detección 14.770.03 está equipado con una ficha redonda (negra). Con esa, el AUTOCOLOR puede ser conectado en las tomas "B" de los motores E-3000A/ZII y M75B/ZII.

1.2 Despues de un periodo de transición para la introducción de los nuevos motores de la línea "electra 4", el cable de detección del AUTOCOLOR será equipado con una ficha del tipo FCC68, lo que permite la conexión directa con la toma FCC68 de los motores "electra 4080" / "electra 4600". (A partir del AUTOCOLOR no. de serie 18'201, aprox. April 1994)

14.771.03 Cable de detección FCC68 **(Ilustración 3)**
(para la conexión en un motor "electra 4080" o "electra 4600")

1.3 Hasta Avril 1994, cada motor "electra 4080 / 4600" incluye un adaptador de cable 14.772.02, lo que permite la conexión de un AUTOCOLOR con ficha redonda con la toma FCC68 de un motor "electra 4080" / "electra 4600".

14.772.02 Adaptador de cable **(Ilustración 4)**

IMPORTANTE A partir de Avril 1994, solamente la nueva versión del VM-Circuito estampado **14.765.11** será disponible. Esa contiene los dos componentes siguientes:
Circuito estampaso 14.768.03 y ***Cable de detección 14.771.03***

2. Instrucciones para la instalación de un cable de detección de recambio **(Ilustración 8)**

2.1 Colocar el cable de detección (14.770.03 con ficha redonda, o 14.771.03 con ficha FCC68) a travez de los dos soportes, segun Ilustración 8, detalle "Z". Enchufar la ficha blanca del cable en la toma del circuito estampado 14.768.03, fijarse que esté bien firme. Colocar el circuito estampado en las dos ranuras de fijación.

2.2 Colocar el cable por debajo de la brida y arreglar su dirección de tal sentido, que el cable quede paralelo con el filo exterior del AUTOCOLOR. (Ilustración 8, detalle **"X"**), apretar la tuerca de la brida.

2.3 Colocar la consola 14.806.12 y fijarse que el cable de detección esté metido en la guía semi redonda. Colocar la cubierta 14.807.02, sin atornillarla aún.

2.4 Colocar el buje de distancia 14.783.02 y el tornillo 90.249.87 (solo existe a partir del no. se serie 15'001), apretar el tornillo. (Ilustración 6)

3. Resorte de tracción 14.740.02 **(Ilustración 5)**

A partir del no. de serie 16'257, el resorte de tracción 14.740.02 está remplazado por una versión más fuerte: **Resorte de tracción 16.639.02**. Para repuestos se entregará siempre el no. de articulo 16.639.02.

4. Fijación del VM-Mecanismo de trinquete 15.412.01 **(Ilustración 6)**

A partir del no. de serie 15'001, el cárter del mecanismo de trinquete está fijado adicionalmente con un tornillo M 3 x 18, no. de articulo 90.249.87 y con un buje de distancia, no. de articulo 14.783.02.

Importante: Cuando el tornillo M 3 x 18 y el buje de distancia están colocados, ***ya no hay que poner el tornillo M 3 x 6 90.250.07*** en la posición marcada con **(*)**

5. Nuevo modo de fijación de la Caperuza de protección 15.455.03 **(Ilustración 7)**

La caperuza de protección 15.455.03 está fijada nuevamente con un tornillo más largo y con arandela. El tornillo M 3 x 6 no. de articulo 90.250.07 está eliminado, está remplazado por:

Tornillo	M3 x 45	no. de articulo 90.333.77
Arandela	Ø4.3/12 x 1	no. de articulo 90.752.87

Abb. / Illustr. / Ilustr. **1** **14.768.03**

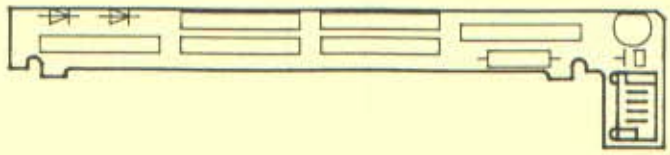

Abb. / Illustr. / Ilustr. **2** **14.770.03**

Abb. / Illustr. / Ilustr. **3** **14.771.03**

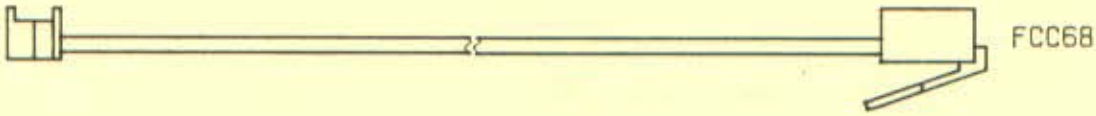

Abb. / Illustr. / Ilustr. **4** **14.772.02**

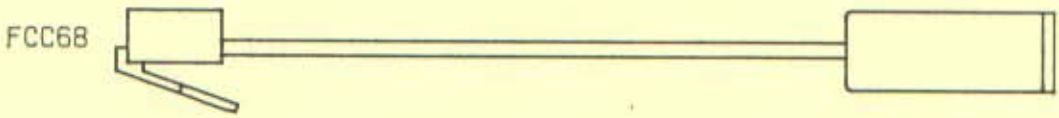

Abb. / Illustr. / Ilustr. **5**

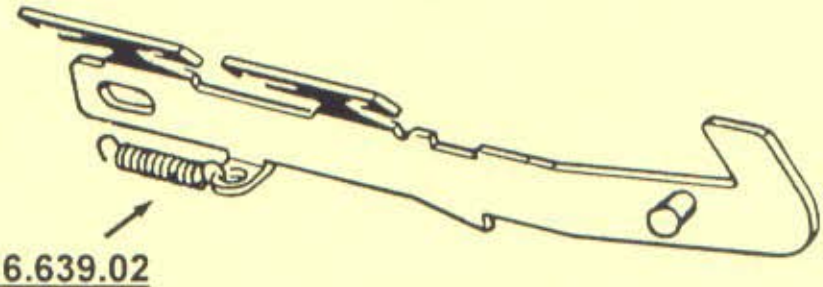

14.740.02 ⇨ **16.639.02**

Abb. / Illustr. / Ilustr. 6

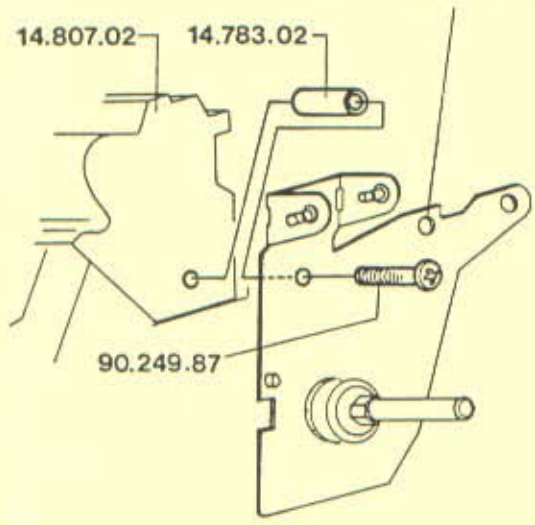

Abb. / Illustr. / Ilustr. 7

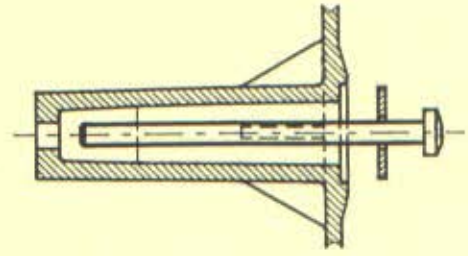

90.333.77	M3 x 45
90.752.87	ø 4.3/12 x 1

Abb. / Illustr. / Ilustr. 8

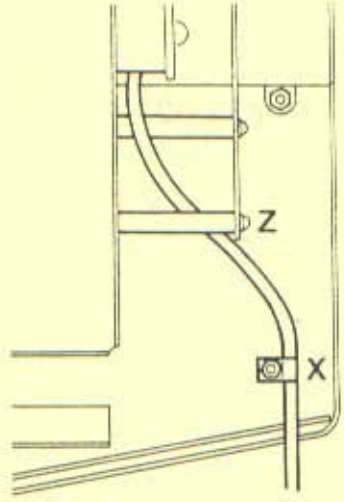

Photostückliste
Liste illustrée
Illustrated list
Lista ilustrada

für / pour / for / para

15.400.00 AUTOCOLOR - 80
15.401.00 AUTOCOLOR - 600
15.470.00 SET/KIT AUTOCOLOR

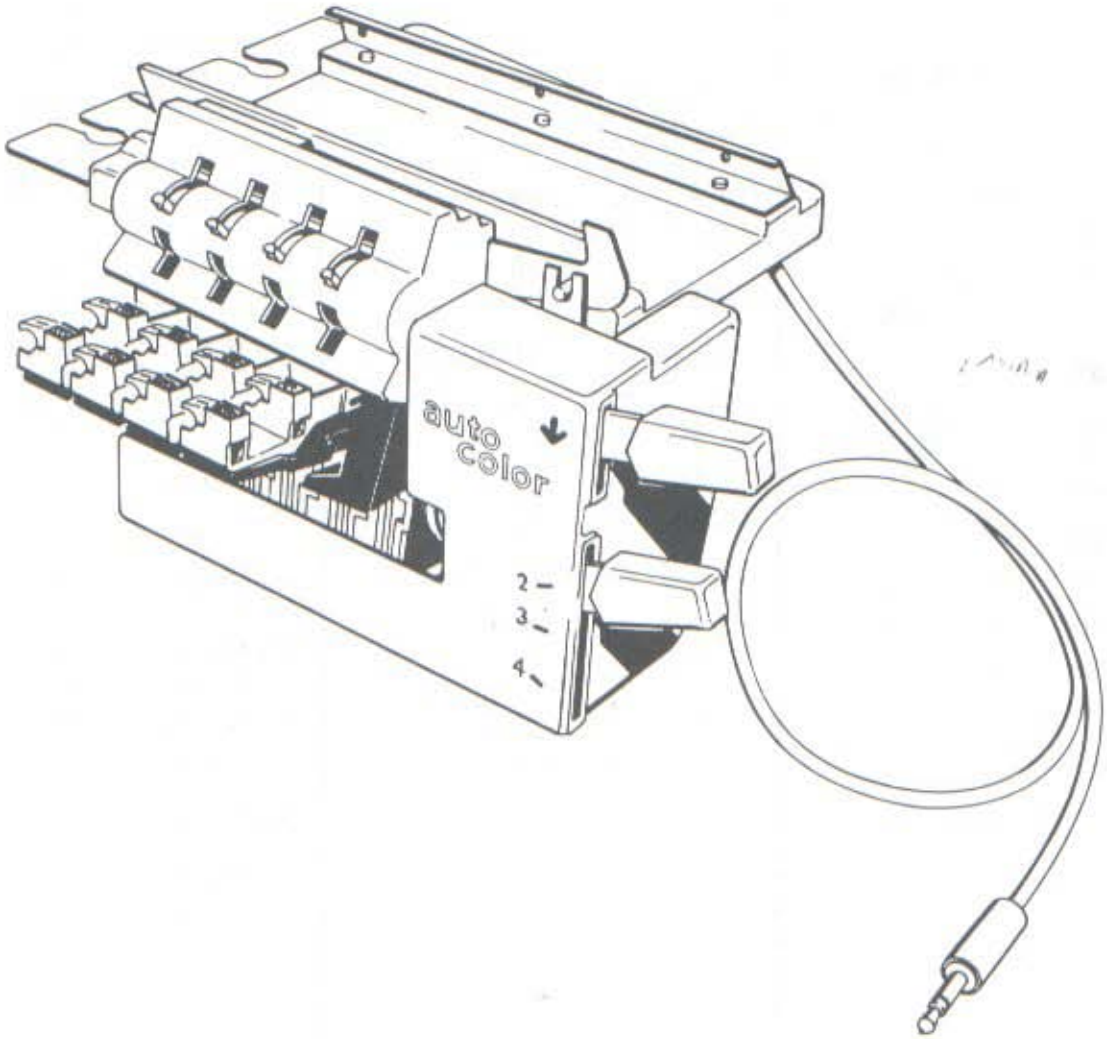

NUMERISCHES VERZEICHNIS SAEMTLICHER TEILE
REGISTRE NUMERIQUE DE TOUTES LES PIECES
NUMERICAL REGISTER OF ALL PARTS
LISTA NUMERICA DE TODAS LAS PARTES

Art.No.	No.440.1.--
05.382.05	07
05.582.01	02,11
05.584.02	11
05.604.02	11
05.682.02	02
05.683.02	02
05.685.02	02
05.815.00	02,10
05.817.02	10
05.844.01	01,02
08.292.12	01,02
10.250.02	06
10.251.02	03,08
11.785.12	03,06,08
14.612.00	04,06
14.630.01	08
14.631.01	06
14.637.01	01,02
14.638.01	01,02,08
14.665.22	/3/7
14.669.00	01,02,08
14.670.02	08
14.671.02	08
14.679.12	08
14.689.02	01,02,03
14.690.02	01,02,03
14.700.03	06
14.710.02	06
14.713.02	06

Art.No.	No.440.1.--
14.720.02	06
14.740.02	06
14.741.03	06
14.751.12	06
14.758.03	06,07
14.765.01	06,07
14.770.04	07
14.775.02	06
14.779.02	06
14.780.02	06
14.785.02	06
14.788.12	06
14.791.02	06
14.792.02	06
14.793.12	06
14.794.12	06
14.806.12	06
14.807.02	06
14.810.02	04,06
14.818.02	08
14.819.02	08
14.820.02	08
14.916.02	01,02,03
14.970.02	09,10
14.986.01	01
15.400.00	01
15.401.00	02
15.405.00	01,02,03,04
15.409.00	04,06
15.410.03	06
15.412.01	04,05
15.418.03	05
15.425.02	05

Art.No.	No.440.1.--
15.428.02	05
15.429.02	05
15.430.02	05
15.431.02	05
15.434.02	05
15.435.02	05
15.436.02	05
15.438.02	05
15.439.02	05
15.440.02	05
15.442.03	05
15.448.03	05
15.451.02	05
15.455.03	04
15.470.00	03
15.471.01	03
15.474.02	/9
15.475.02	/9
15.752.02	09,10
15.753.02	09,10
15.754.02	09,10
15.755.02	09,10
15.756.02	09
15.761.12	09,10
15.762.02	09,10
15.764.02	09,10
15.766.02	09,10
15.769.02	09,10
15.770.02	09,10
16.187.02	04
16.401.01	01,02
16.402.02	09,10
16.403.02	09,10
16.412.02	01
16.416.02	01
16.418.01	01,09
16.421.02	01

Art.No.	No.440.1.--
16.468.13	06
16.477.02	06
16.485.12	06
16.486.02	06
16.487.02	06
16.488.11	06,07
16.855.02	01,02,03
16.867.22	/4/7
33.237.23	/4/7/9
33.237.33	/4/7/9
33.237.43	/4/7/9
33.237.53	/4/7/9
33.237.63	/4/7/9
33.237.73	/4/7/9
33.237.83	/4/7/9
33.633.93	/4
33.634.03	/7
33.634.13	/9
33.634.33	/4/7/9
90.103.63	11
90.250.07	04,05,06
90.302.31	09,10
90.412.32	08
90.428.01	09,10
90.600.57	09,10
90.605.31	04,06,08
90.700.31	06,08
90.700.37	04
90.754.77	11
90.763.01	04,06

Art.No.	No.440.1.--
90.765.92	06
90.767.71	04
90.768.54	05
90.769.44	05
91.028.01	11
91.030.31	09,10
91.030.41	05,06
91.030.51	04,05,06
91.030.71	09,10
91.030.91	05
92.528.87	04
92.686.01	01,02,03
92.804.41	07
92.969.81	07
95.202.81	07
95.205.91	07

Art.No.	No.440.1.--

PHOTOSTÜCKLISTE | LISTE ILLUSTREE | ILLUSTRATED LIST | LISTA I LUSTRADA

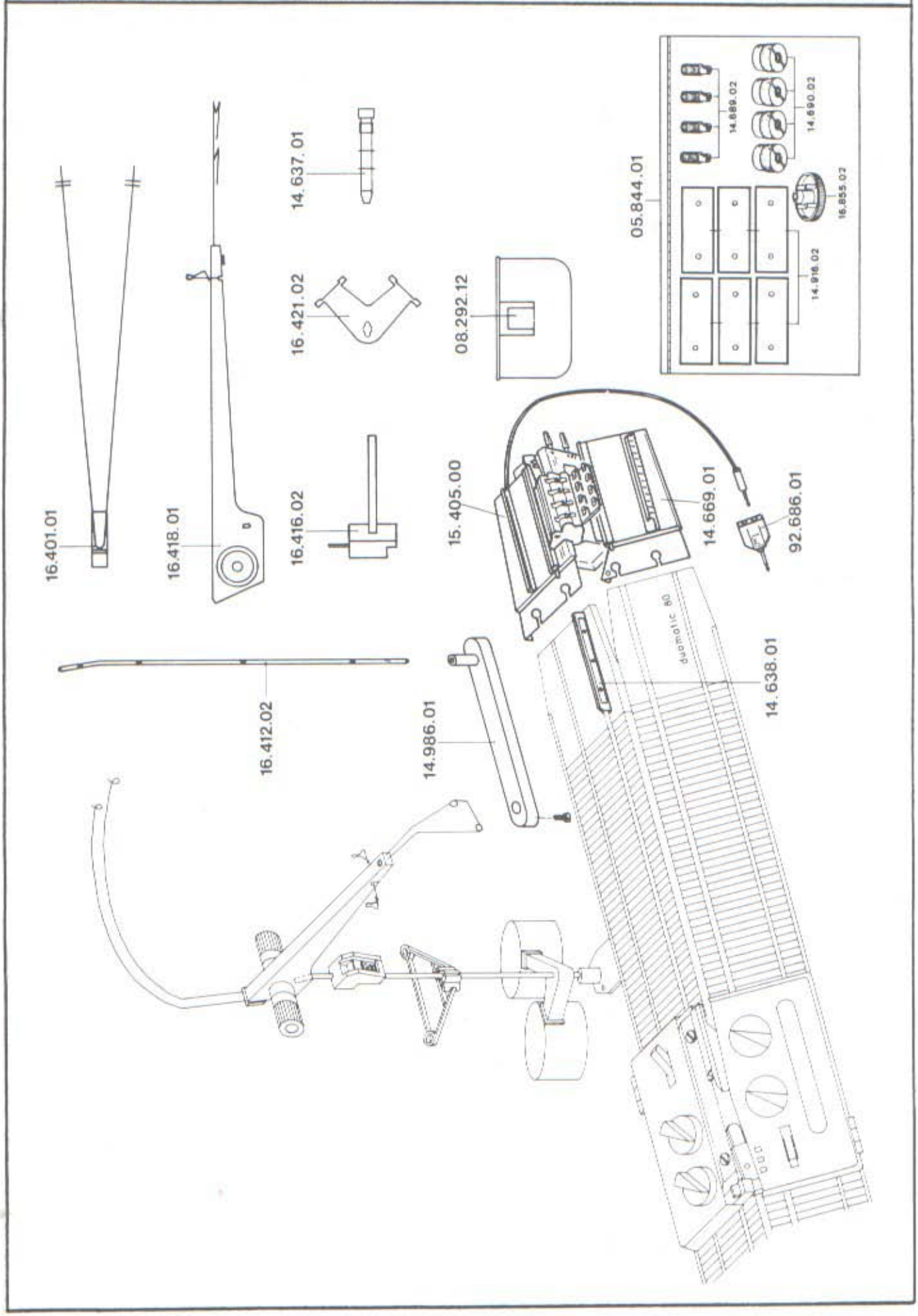

Anzahl Quantité Quantity Cantidad	Art. No	Bezeichnung Nom Name Nombre	Gew. Poids Weight Peso	Preis Prix Price Precios
	15.400.00	AUTOCOLOR-80, verpackt AUTOCOLOR-80, emballé AUTOCOLOR-80, packed AUTOCOLOR-80, embalado	2880	
1	05.844.01	VM-Kleinteile VM-Pièces assorties VM-Assorted parts VM-Piezas sueltas	68	
2	08.292.12	Wolldose Porte-pelote Yarn holder Porta-ovillo	51	
3	14.637.01	VM-Nüsschen VM-Bec-fil VM-Feeding eyelet VM-Cuña	4	
1	14.638.01	VM-Kurvenstange VM-Pièce de fixation VM-Curved cam VM-Regleta de curva	42,3	
1	14.665.22	Verpackungseinsatz (Styropor) Insertion (Styropor) Inlay (Styropor) Inserción (Styropor)	200	
1	14.669.00	M-Bettverlängerung vo.-re. + hi.-li. M-Rallonge de fonture av.-dr. + ar.-ga. M-Bed extension front-right + rear-left M-Prolongación de cama del.-der.+detr.-izq.	382	
1	14.986.01	VM-Doppelmasthalter VM-Support double VM-Twin - support VM-Soporte doble	70	
1	15.405.00	M-Schaltkasten AUTOCOLOR M-Boîtier de commande AUTOCOLOR M-Switch box AUTOCOLOR M-Caja de mando AUTOCOLOR	1260	
1	16.401.01	VM-Federarm VM-Ressort de rappel VM-Tension arm VM-Brazo de tensión	12	

Anzahl Quantité Quantity Cantidad	Art. No	Bezeichnung Nom Name Nombre	Gew. Poids Weight Peso	Preis Prix Price Precios
1	16.412.02	Stange Mât Mast Mástil	84	
1	16.416.02	Fadenleitöse Oeillet double pour mât Double eyelet for mast Ojillo doble para mástil	16,4	
1	16.418.01	VM-Fadenbremse VM-Support avec disques de freinage VM-Support with tension disks VM-Soporte con discos de freno	100	
1	16.421.02	Dosenhalter Support des porte-pelotes Yarn holder bracket Soporte del porta-ovillos	10	
1	16.867.22	Verpackungsschachtel Boîte d'emballage Packing box Caja de embalaje	393	
1	33.237.23 33.237.33 33.237.43 33.237.63 33.237.53 33.237.73 33.237.83	Bedienungsanleitung AUTOCOLOR, deutsch Notice d'utilisation AUTOCOLOR, français Instruction manual AUTOCOLOR, english Manual de empleo AUTOCOLOR, español Modo d'uso AUTOCOLOR, italiano Modo de emprêgo AUTOCOLOR, português Handleiding AUTOCOLOR, nederlands	67 67 67 67 67 67 67	
1	33.633.93	Anl. für die Montage AUTOCOLOR-80, 6-sprachig Instr. pour le montage AUTOCOLOR-80, 6-langues Assembly instructions AUTOCOLOR-80, 6-languages Instr. para el montaje AUTOCOLOR-80, 6 -idiomas Istr. per il montaggio AUTOCOLOR-80, 6-linguas Instr. para a montagem AUTOCOLOR-80	46	
1	33.634.33	Anleitung Klinkenstecker, 5-sprachig Instr. fiche spéciale, 5-langues Instr. special plug, 5-languages Instr. clavija especial, 5-idiomas	1,2	
1	92.686.01	Klinkenstecker (2-Fach) Fiche spéciale (double) Special plug (twofold) Clavija especial (doble)	10,7	

Anzahl Quantité Quantity Cantidad	Art. No	Bezeichnung Nom Name Nombre	Gew. Poids Weight Peso	Preis Prix Price Precios
1	05.844.01	VM-Kleinteile VM-Pièces assorties VM-Assorted parts VM-Piezas sueltas	68	
		- Dieser Satz enthält folgende Teile : - Ce jeu contient les pièces suivantes : - This set contains the following parts : - Este juego contiene las siguientes piezas :		
4	14.689.02	Spezial-Mutter M 6 Ecrou spécial M 6 Special nut M 6 Tuerca especial M 6	1,5	
4	14.690.02	Rändelmutter M 6 Ecrou moleté M 6 Knurled nut M 6 Tuerca acordonada M 6	11,6	
6	14.916.02	Distanzfolie (selbstklebend) Plaque intercalaire (auto-collant) Distance foil (self-adhesive) Hoja de distancia (autocollante)	1	
1	16.855.02	Steckschlüssel 5,5 mm Clef à douille 5,5 mm Box spanner 5,5 mm Llave de tubo 5,5 mm	4	

PHOTOSTÜCKLISTE | LISTE ILLUSTREE | ILLUSTRATED LIST | LISTA I LUSTRADA

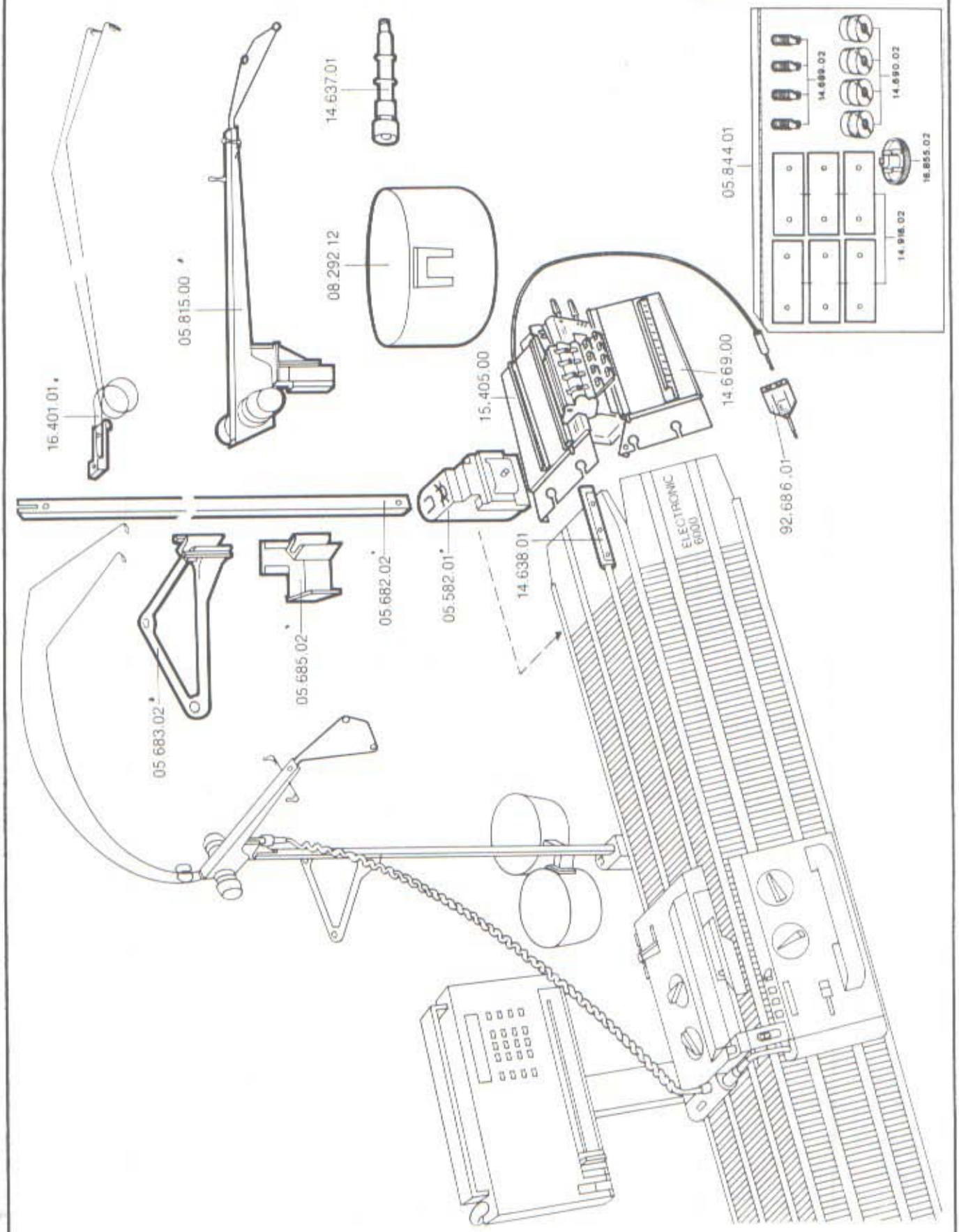

Anzahl Quantité Quantity Cantidad	Art. No	Bezeichnung Nom Name Nombre	Gew. Poids Weight Peso	Preis Prix Price Precios
	15.401.00	AUTOCOLOR-600, verpackt AUTOCOLOR-600, emballé AUTOCOLOR-600, packed AUTOCOLOR-600, embalado	3044	
1	05.582.01	VM-Adapter, AS-600/C-600 VM-Adaptateur, AS-600/C-600 VM-Adapter, AS-600/C-600 VM-Adaptador, AS-600/C-600	137	
1	05.682.02	Mast, E-6000/C-600 Mât, E-6000/C-600 Mast, E-6000/C-600 Mástil, E-6000/C-600	205	
1	05.683.02	Fadenleitoese, E-6000/C-600 Oeillet double pour mât, E-6000/C-600 Double eyelet for mast, E-6000/C-600 Ojillo doble para mástil, E-6000/C-600	20	
1	05.685.02	Dosenhalter, E-6000/C-600 Support des porte-pelotes, E-6000/C-600 Yarn holder bracket, E-6000/C-600 Soporte del porta-ovillos, E-6000/C-600	9	
1	05.815.00	M-Fadenbremse, C-600 M-Frein du fil, C-600 M-Yarn brake, C-600 M-Freno de hilo, C-600	107	
1	05.844.01	VM-Kleinteile VM-Pièces assorties VM-Assorted parts VM-Piezas sueltas		
2	08.292.12	Wolldose Porte-pelote Yarn holder Porta-ovillo		
3	14.637.01	VM-Nüsschen VM-Bec-fil VM-Feeding eyelet VM-Cuña		
1	14.638.01	VM-Kurvenstange VM-Pièce de fixation VM-Curved cam VM-Regleta de curva		

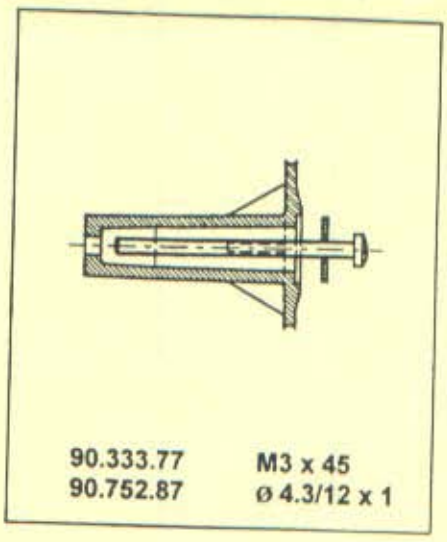

Anzahl Quantité Quantity Cantidad	Art. No	Bezeichnung Nom Name Nombre	Gew. Poids Weight Peso	Preis Prix Price Precios
1	14.665.22	Verpackungseinsatz (Styropor) Insertion (Styropor) Inlay (Styropor) Inserción (Styropor)	200	
1	14.669.00	M-Bettverlängerung vo.-re.+ hi.li. M-Rallonge de fonture av.- dr.+ ar.- ga. M-Bed extension front-right + rear-left M-Prolongación de cama del.-der.+detr.-izq.	382	
1	15.405.00	M-Schaltkasten AUTOCOLOR M-Boîtier de commande AUTOCOLOR M-Switch box AUTOCOLOR M-Caja de mando AUTOCOLOR	1260	
1	16.401.01	VM-Federarm VM-Ressort de rappel VM-Tension arm VM-Brazo de tensión	12	
1	16.867.22	Verpackungsschachtel Boîte d'emballage Packing box Caja de embalaje	393	
1	33.237.23 33.237.33 33.237.43 33.237.63 33.237.53 33.237.73 33.237.83	Bedienungsanleitung AUTOCLOR, deutsch Notice d'utilisation AUTOCOLOR, français Instruction manual AUTOCOLOR, english Manual de empleo AUTOCOLOR, español Modo d'uso AUTOCOLOR, italiano Modo de emprêgo AUTOCOLOR, português Handleiding AUTOCOLOR, nederlands	67 67 67 67 67 67 67	
1	33.634.03	Anl.für die Montage AUTOCOLOR-600,6-sprachig Instr.pour le montage AUTOCOLOR-600,6-langues Assembly instructions AUTOCOLOR-600,6-languages Instr.para el montaje AUTOCOLOR-600,6-idiomas Istr.per il montaggio AUTOCOLOR-600,6-linguas Instr.para a montagem AUTOCOLOR-600	46	
1	33.634.33	Anleitung Klinkenstecker, 5-sprachig Instr. fiche spéciale, 5-langues Instr. special plug, 5-languages Instr. clavija especial, 5-idiomas	1,2	
1	92.686.01	Klinkenstecker (2-Fach) Fiche spéciale (double) Special plug (twofold) Clavija especial (doble)	10,7	

Anzahl Quantité Quantity Cantidad	Art. No	Bezeichnung Nom Name Nombre	Gew. Poids Weight Peso	Preis Prix Price Precios
1	05.844.01	VM-Kleinteile VM-Pièces assorties VM-Assorted parts VM-Piezas sueltas	68	

- Dieser Satz enthält folgende Teile :
- Ce jeu contient les pièces suivantes :
- This set contains the following parts :
- Este juego contiene las siguientes piezas :

4	14.689.02	Spezial-Mutter M 6 Ecrou spécial M 6 Special nut M 6 Tuerca especial M 6	1,5	
4	14.690.02	Rändelmutter M 6 Ecrou moleté M 6 Knurled nut M 6 Tuerca acordonada M 6	11,6	
6	14.916.02	Distanzfolie (selbstklebend) Plaque intercalaire (auto-collant) Distance foil (self-adhesive) Hoja de distancia (autocollante)	1	
1	16.855.02	Steckschlüssel 5,5 mm Clef à douille 5,5 mm Box spanner 5,5 mm Llave de tubo 5,5 mm	4	

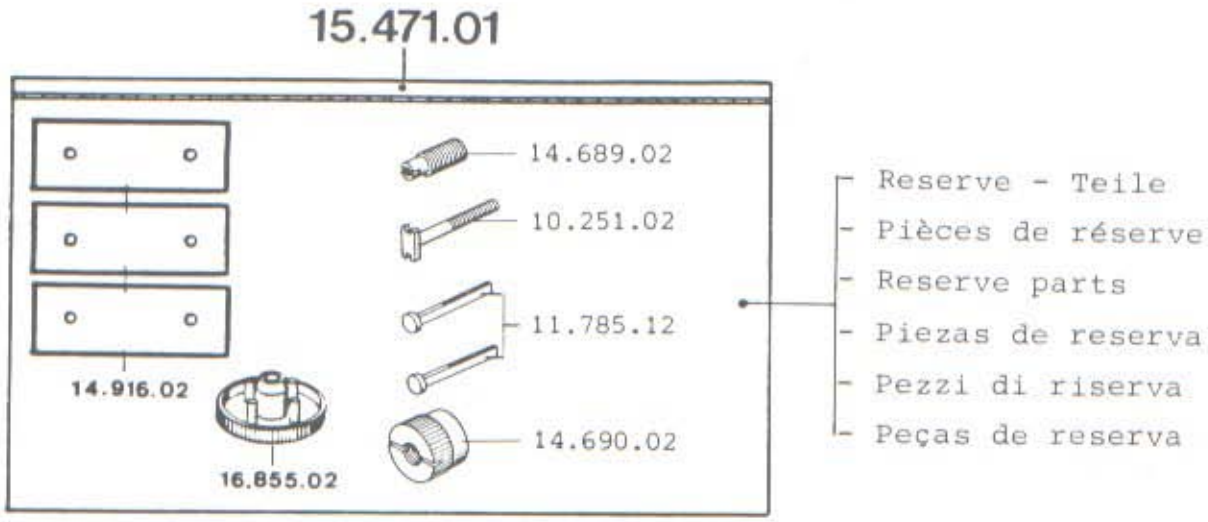
15.471.01
14.689.02
10.251.02
11.785.12
14.690.02
14.916.02
16.855.02
- Reserve - Teile
- Pièces de réserve
- Reserve parts
- Piezas de reserva
- Pezzi di riserva
- Peças de reserva

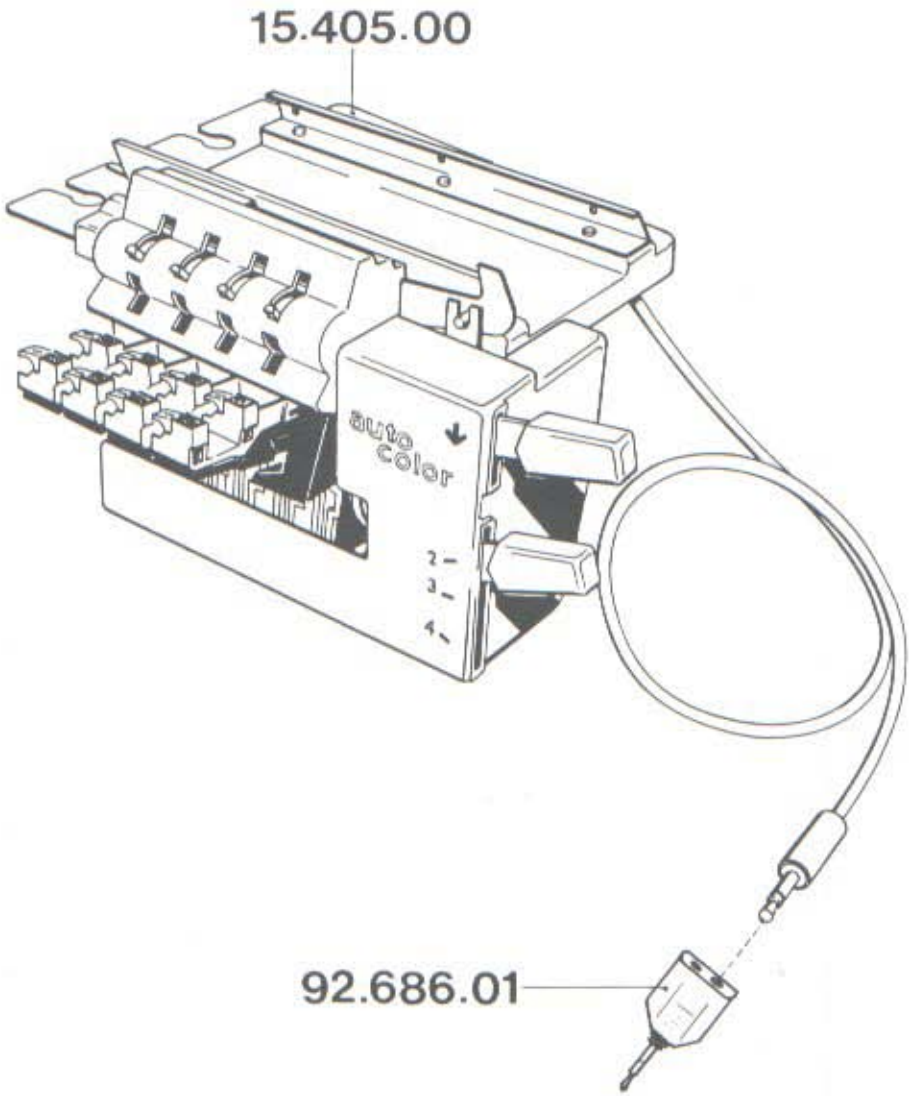
15.405.00
auto color
2
3
4
92.686.01

Anzahl Quantité Quantity Cantidad	Art. No	Bezeichnung Nom Name Nombre	Gew. Poids Weight Peso	Preis Prix Price Precios
	15.470.00	SET-AUTOCOLOR, verpackt KIT AUTOCOLOR, emballé KIT AUTOCOLOR, packed JUEGO AUTOCOLOR, embalado	1737	
1	15.405.00	M-Schaltkasten AUTOCOLOR M-Boîtier de commande AUTOCOLOR M-Switch box AUTOCOLOR M-Caja de mando AUTOCOLOR	1260	
1	15.471.01	VM-Kleinteile (SET-AUTOCOLOR) VM-Pièces assorties (KIT AUTOCOLOR) VM-Assorted parts (KIT AUTOCOLOR) VM-Piezas sueltas (JUEGO AUTOCOLOR)	25,5	
1	15.474.02	Einsatz Styropor (SET-AUTOCOLOR) Insertion Styropor (KIT AUTOCOLOR) Inlay Styropor (KIT AUTOCOLOR) Inserción Styropor (JUEGO AUTOCOLOR)	91	
1	15.475.02	Verpackungsschachtel Boîte d'emballage Packing box Caja de embalaje	250	
1	33.237.23	Bedienungsanleitung AUTOCOLOR, deutsch	67	
	33.237.33	Notice d'utilisation AUTOCOLOR, français	67	
	33.237.43	Instruction manual AUTOCOLOR, english	67	
	33.237.63	Manual de empleo AUTOCOLOR, español	67	
	33.237.53	Modo d'uso AUTOCOLOR, italiano	67	
	33.237.73	Modo de emprêgo AUTOCOLOR, português	67	
	33.237.83	Handleiding AUTOCOLOR, nederlands	67	
1	33.634.13	Anl. Montage SET-AUTOCOLOR, 6-sprachig Instr. mont. KIT AUTOCOLOR, 6-langues Assembly instr. KIT AUTOCOLOR, 6-languages Instr.montaje JUEGO AUTOCOLOR,6-idiomas Istr.montaggio KIT AUTOCOLOR,6-linguas Instr.montagem KIT AUTOCOLOR	35	
1	33.634.33	Anleitung Klinkenstecker, 5-sprachig Instr. fiche spéciale, 5-langues Instr. special plug, 5-languages Instr. clavija especial, 5-idiomas	1,2	
1	92.686.01	Klinkenstecker (2-Fach) Fiche spéciale (double) Special plug (twofold) Clavija especial (doble)	10,7	

Anzahl Quantité Quantity Cantidad	Art. No	Bezeichnung Nom Name Nombre	Gew. Poids Weight Peso	Preis Prix Price Precios
1	15.471.01	VM-Kleinteile (SET-AUTOCOLOR) VM-Pièces assorties (KIT AUTOCOLOR) VM-Assorted parts (KIT AUTOCOLOR) VM-Piezas sueltas (JUEGO AUTOCOLOR)	25,5	
		- Dieser Satz enthält folgende Teile : - Ce jeu contient les pièces suivantes : - This set contains the following parts : - Este juego contiene las siguientes piezas:		
1	10.251.02	Spez. Schraube lang M 3 Vis spéciale longue M 3 Special screw long M 3 Tornillo especial largo M 3	1,4	
2	11.785.12	Spez. Zyl. Schraube lang M 3 Vis cylindrique spéciale longue M 3 Special cylinder screw long M 3 Tornillo cilíndrico especial largo M 3	0,9	
1	14.689.02	Spezial-Mutter M 6 Ecrou spécial M 6 Knurlet nut M 6 Tuerca especial M 6	1,5	
1	14.690.02	Rändelmutter M 6 Ecrou moleté M 6 Knurlet nut M 6 Tuerca acordonada M 6	11,6	
3	14.916.02	Distanzfolie (selbstklebend) Plaque intercalaire (auto-collant) Distance foil (self-adhesive) Hoja de distancia (autocollante)	1	
1	16.855.02	Steckschlüssel 5,5 mm Clef à douille 5,5 mm Box spanner 5,5 mm Llave de tubo 5,5 mm	4	

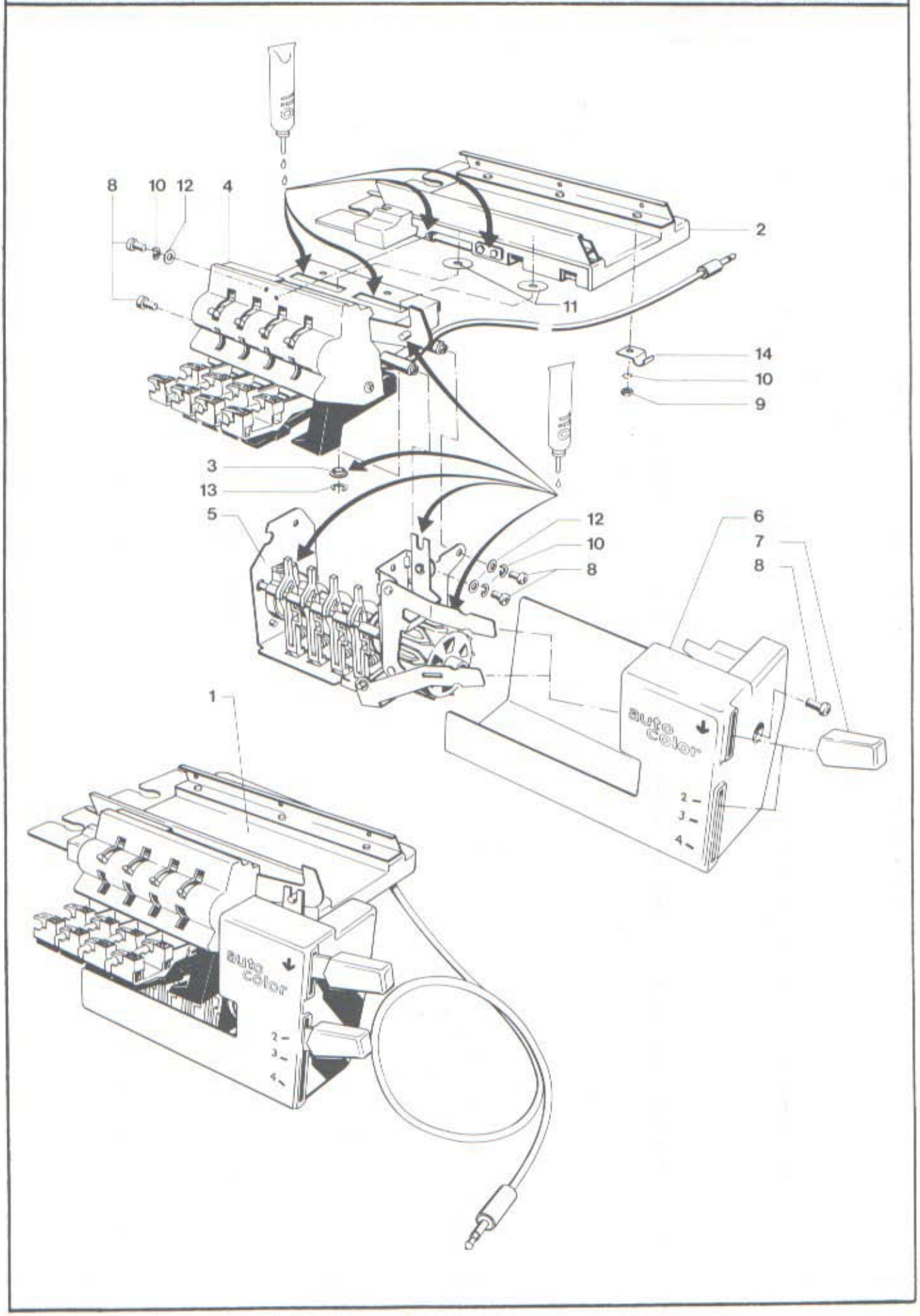
8
10
12
4
2
11
14
10
9
3
13
5
12
10
8
6
7
8
1
auto color
2
3
4
auto color
2
3
4

Bild Nr. No. image Picture No. No. ilustración	Art. No	Bezeichnung Nom Name Nombre	Gew. Poids Weight Peso	Anzahl Quantité Quantity Cantidad
1	15.405.00	M-Schaltkasten AUTOCOLOR M-Boîtier de commande AUTOCOLOR M-Switch box AUTOCOLOR M-Caja de mando AUTOCOLOR	1260	1
2	14.612.00	M-Bettverlängerung hinten M-Prolongation de fonture arrière M-Back bed extension M-Prolongación de la frontura trasera	470	1
3	14.810.02	Führungsscheibe Disque de guidage Guide washer Disco de guía	0,6	2
4	15.409.00	M-Magazin AUTOCOLOR M-Dispositif de commande AUTOCOLOR M-Switch device AUTOCOLOR M-Mecanismo de mando AUTOCOLOR	381	1
5	15.412.01	VM-Schaltgetriebe VM-Mécanisme d'encliquetage VM-Ratchet wheel mechanism VM-Mecanismo de trinquete	332	1
6	15.455.03	Haube kpl. geprägt AUTOCOLOR Couvercle de recouv. AUTOCOLOR Covering hood AUTOCOLOR Caperuza de protección AUTOCOLOR	72	1
7	16.187.02	Schaltgriff Manette du levier Lever Manija	2,3	2
8	90.250.07	Linsenschraube FREEDRIVE M 3x6 Vis à tête bombée FREEDRIVE M 3x6 Lens head screw FREEDRIVE M 3x6 Tornillo con cab.lentic. FREEDRIVE M 3x6	0,6	4
9	90.605.31	6 kt. Mutter M 3 Ecrou à six pans M 3 Hexagon nut M 3 Tuerca hexagonal M 3	0,4	1 (effekt.=0)
10	90.700.37	Federring M 3 Rondelle à ressort M 3 Spring washer M 3 Arandela de muelle M 3	0,1	3
11	90.763.01	Scheibe gehärtet D 5x17x0,2 Disque intercalaire D 5x17x0,2 Distance washer D 5x17x0,2 Disco de distancia D 5x17x0,2	0,3	2

Bild Nr. No. image Picture No. No. ilustración	Art. No	Bezeichnung Nom Name Nombre	Gew. Poids Weight Peso	Anzahl Quantité Quantity Cantidad
12	90.767.71	Distanzscheibe D 3,2/7x0,8 Rondelle D 3,2/7x0,8 Washer D 3,2/7x0,8 Arandela D 3,2/7x0,8	0,2	3
13	91.030.51	Sicherungsscheibe 3,2 DIN Circlip 3,2 DIN Safety washer 3,2 DIN Arandela de seguridad 3,2 DIN	0,1	2
14	92.528.87	Kabelbride D 4 (einlappig) Attache pour câble D 4 Cable clamp D 4 Brida para cable D 4	0,7	1

	SERVICE	AUTOCOLOR	440.1.05
PHOTOSTÜCKLISTE	LISTE ILLUSTREE	ILLUSTRATED LIST	LISTA I LUSTRADA

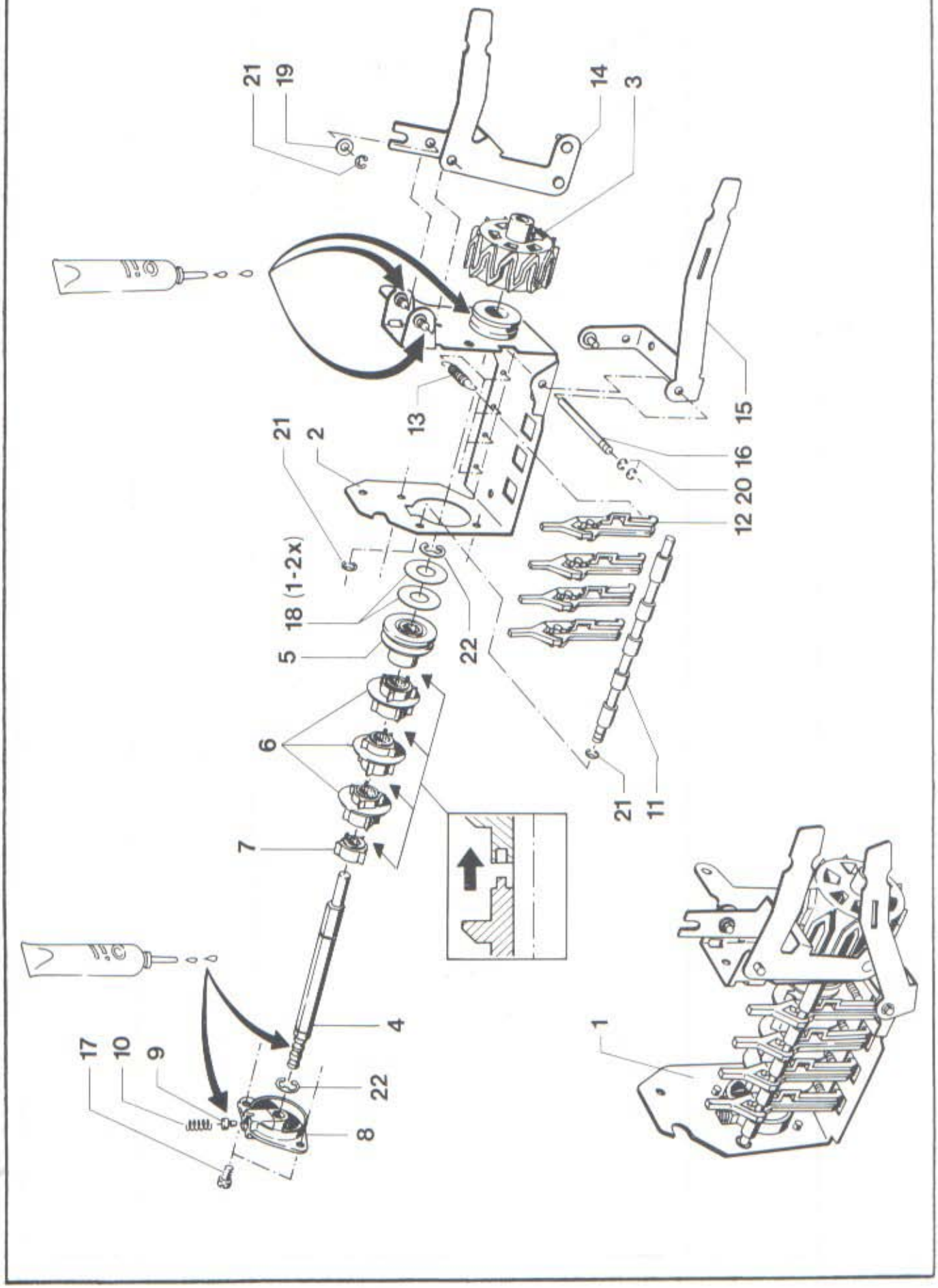

Bild Nr. No. image Picture No. No. ilustración	Art. No	Bezeichnung Nom Name Nombre	Gew. Poids Weight Peso	Anzahl Quantité Quantity Cantidad
1	15.412.01	VM-Schaltgetriebe VM-Mécanisme d'encliquetage VM-Ratchet wheel mechanism VM-Mecanismo de trinquete	332	1
2	15.418.03	Gehäuse kpl. Carter Casing box Cárter	143	1
3	15.425.02	Steuerrad Roue de commande Control wheel Rueda de mando	18	1
4	15.428.02	Hauptwelle Arbre principal Main shaft Eje principal	52	1
5	15.429.02	Rad -1 Roue -1 Wheel-1 Rueda-1	5,6	1
6	15.430.02	Rad -4 Roue -4 Wheel-4 Rueda-4	5,3	3
7	15.431.02	Rad -5 Roue -5 Wheel-5 Rueda-5	1,5	1
8	15.434.02	Lager links Palier gauche Bearing left Cojinete izquierda	6,3	1
9	15.435.02	Rastrierbolzen Boulon d'arrêt Stop bolt Perno de bloqueo	0,9	1
10	15.436.02	Druckfeder D 5,3x11,6 Ressort de pression D 5,3x11,6 Pressure spring D 5,3x11,6 Resorte de presión D 5,3x11,6	0,3	1
11	15.438.02	Hebelachse Axe de levier Lever axle Eje de palanca	16	1

Bild Nr. No. image Picture No. No. ilustración	Art. No	Bezeichnung Nom Name Nombre	Gew. Poids Weight Peso	Anzahl Quantité Quantity Cantidad
12	15.439.02	Schalthebel Levier de changement Indexing lever Palanca de cambio	1,5	4
13	15.440.02	Zugfeder D 4,9x24 Ressort de traction D 4,9x24 Tension spring D 4,8x24 Resorte de tracción D 4,9x24	0,5	4
14	15.442.03	Steuerhebel kpl. Levier de commande Control lever Palanca de mando	29,4	1
15	15.448.03	Umschalthebel kpl. Levier de renversement Reversing lever Palanca de inversión	24,6	1
16	15.451.02	Schwenkachse D 3x48,5 Axe D 3x48,5 Axle D 3x48,5 Eje D 3x48,5	2,6	1
17	90.250.07	Linsenschraube FREEDRIVE M 3x6 Vis à tête bombée FREEDRIVE M 3x6 Lens head screw FREEDRIVE M 3x6 Tornillo con cab.lentic.FREEDRIVE M 3x6	0,6	2
18	90.768.54	Distanzscheibe D 9,3/15x0,2 Rondelle de distance D 9,3/15x0,2 Distance washer D 9,3/15x0,2 Arandela de distancia D 9,3/15x0,2	0,15	1-2
19	90.769.44	Distanzscheibe D 4,3/8x0,4 Rondelle de distance D 4,3/8x0,4 Distance washer D 4,3/8x0,4 Arandela de distancia D 4,3/8x0,4	0,1	1
20	91.030.41	Sicherungsscheibe 2,3 DIN Circlip 2,3 DIN Safety washer 2,3 DIN Arandela de seguridad 2,3 DIN	0,1	2
21	91.030.51	Sicherungsscheibe 3,2 DIN Circlip 3,2 DIN Safety washer 3,2 DIN Arandela de seguridad 3,2 DIN	0,1	3 (2)
22	91.030.91	Sicherungsscheibe 7 DIN Circlip 7 DIN Safety washer 7 DIN Arandela de seguridad 7 DIN	0,4	2

SERVICE	AUTOCOLOR	440.1.06

PHOTOSTÜCKLISTE | LISTE ILLUSTREE | ILLUSTRATED LIST | LISTA I LUSTRADA

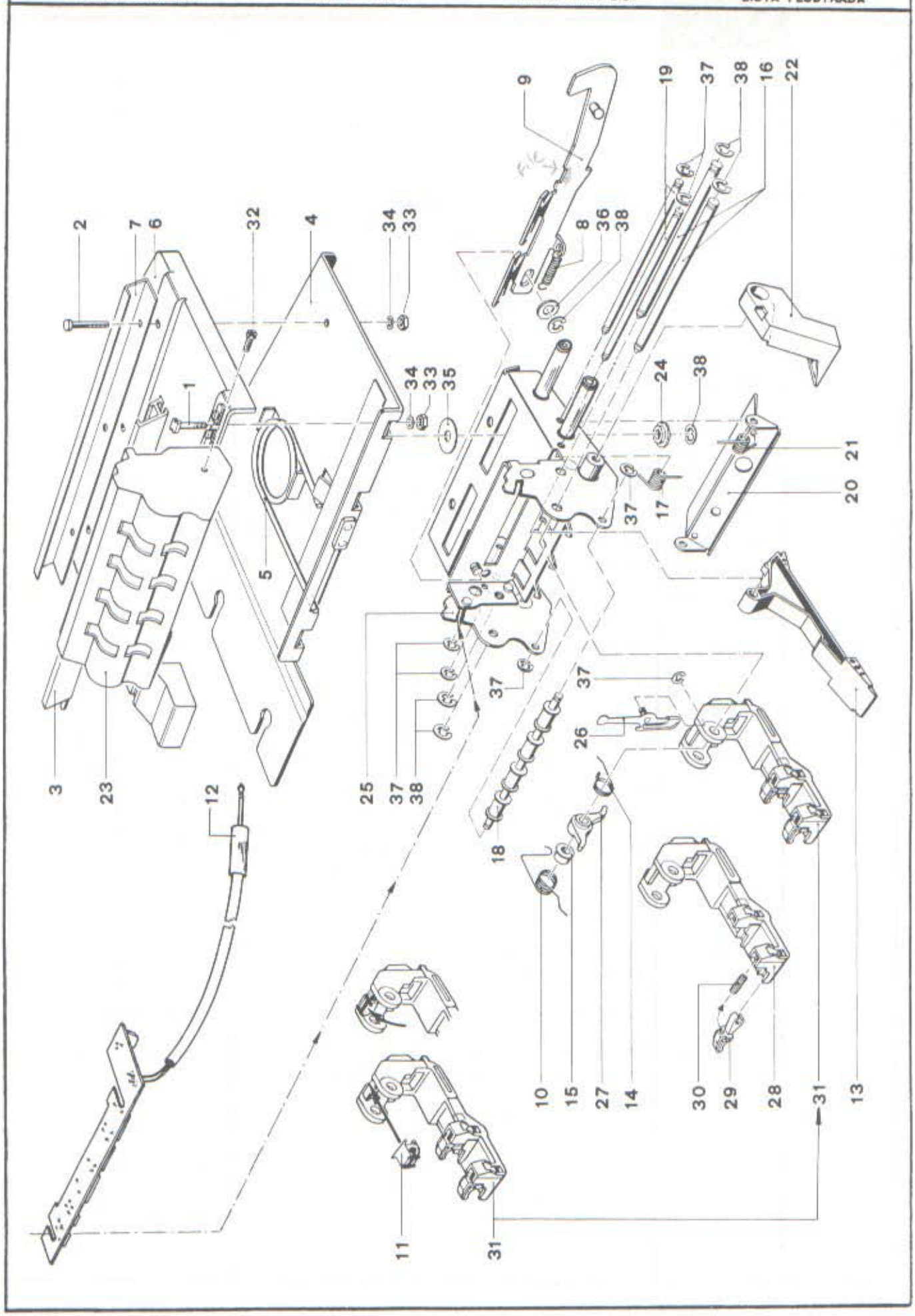

Bild Nr. No. image Picture No. No. ilustración	Art. No	Bezeichnung Nom Name Nombre	Gew. Poids Weight Peso	Anzahl Quantité Quantity Cantidad
	14.612.00	M-Bettverlängerung hinten M-Prolongation de fonture arrière M-Back bed extension M-Prolongación de la frontura trasera	470	1
	15.409.00	M-Magazin AUTOCOLOR M-Dispositif de commande AUTOCOLOR M-Switch device AUTOCOLOR M-Mecanismo de mando AUTOCOLOR	381	1
1	10.250.02	Spez. Schraube M 3 Vis spéciale M 3 Special screw M 3 Tornillo especial M 3	1	3
2	11.785.12	Spez.Zyl. Schraube lang M 3 Vis cyl.spéc.longue M 3 Special cylinder screw long M 3 Tornillo cil. esp. largo M 3	0,9	3
3	14.631.01	VM-Hauptschiene hinten VM-Rail principal arrière VM-Main rail back VM-Riel principal trasero	24,8	1
4	14.700.03	Verlängerungsblech hinten Tôle de prolongation arrière Metal-plate of extension back Chapa de prolongación trasera	330	1
5	14.710.02	Drehfeder Ressort de torsion Torsion spring Muelle de torsion	16	1
6	14.713.02	Verlängerungsplatte hinten Plaque de prolongation arrière Plate of extension back Placa de prolongación trasera	45	1
7	14.720.02	Führungsschiene hinten Rail arrière Guide rail back Riel de guía trasero	25	1
8	14.740.02	Zugfeder D 4x21 Ressort de traction D 4x21 Tension spring D 4x21 Resorte de tracción D 4x21	0,5	1
9	14.741.03	Zugstange kpl. Tige de traction Connecting rod Tirante	29	1

Bild Nr. No. image Picture No. No. ilustración	Art. No	Bezeichnung Nom Name Nombre	Gew. Poids Weight Peso	Anzahl Quantité Quantity Cantidad
10	14.751.12	Drehfeder Ressort de torsion Torsion spring Muelle de torsión	0,7	4
11	14.758.03	Stabmagnet kpl. Barre magnétique complète Magnetic rod complete Varilla magnética completa	0,6	4
12	14.765.01	VM-Ueberwachung, verpackt (Print) VM-Circuit imprimé, emballé VM-Circuit board, packed VM-Circuito estampado, embalado	80	1
13	14.775.02	Auslösehebel Levier de touche Key lever Palanca de tecla	5,7	4
14	14.779.02	Drehfeder Ressort de torsion Torsion spring Muelle de torsión	0,1	4
15	14.780.02	Schulterbüchse Douille à épaulement Shouldering bush Manguito con espaldilla	1,1	4
16	14.785.02	Welle D 4 x 81 Arbre D 4 x 81 Spindle D 4 x 81 Arbol D 4 x 81	7,7	2
17	14.788.12	Drehfeder Ressort de torsion Torsion spring Muelle de torsión	0,6	4
18	14.791.02	Anschlagachse Axe de butée Stop axle Eje de tope	10	1
19	14.792.02	Achse D 3 x 80,5 Axe D 3 x 80,5 Axle D 3 x 80,5 Eje D 3 x 80,5	4,3	2
20	14.793.12	Klappe Touche Flap Chapa de anulación	15,8	1

Bild Nr. No. image Picture No. No. ilustración	Art. No	Bezeichnung Nom Name Nombre	Gew. Poids Weight Peso	Anzahl Quantité Quantity Cantidad
21	14.794.12	Drehfeder Ressort de torsion Torsion spring Muelle de torsión	0,4	1
22	14.806.12	Abstützung, schwarz Support coudé, noir Cranked support, black Consola, negra	5,9	1
23	14.807.02	Haube Bonnet Cover Cubierta	23,2	1
24	14.810.02	Führungsscheibe Disque de guidage Guide washer Disco de guía	0,6	2
25	15.410.03	Magazinsupport kpl. AUTOCOLOR Support du disp. de com. AUTOCOLOR Support of switch device AUTOCOLOR Soporte del mec.de mando AUTOCOLOR	166	1
26	16.468.13	Schaltfeder kpl. Ressort de commande Switch spring Resorte de mando	2	4
27	16.477.02	Steuerhebel Levier de distrubution Control lever Palanca de transmisión	2	4
28	16.485.12	Magazinhebel Levier du boîtier de commande Lever of switch box Palanca de caja de mando	9,6	(4)
29	16.486.02	Klammer Pince Clamp Grapa	0,3	(8)
30	16.487.02	Druckfeder D 3,5 x 9,5 Ressort de pression D 3,5 x 9,5 Pressure spring D 3,5 x 9,5 Resorte de presión D 3,5 x 9,5	0,1	(8)
31	16.488.11	VM-Magazinhebel VM-Levier du boîtier de commande VM-Lever of switch box VM-Palanca de caja de mando	10,5	4

Bild Nr. No. image Picture No. No. ilustración	Art. No	Bezeichnung Nom Name Nombre	Gew. Poids Weight Peso	Anzahl Quantité Quantity Cantidad
32	90.250.07	Linsenschraube FREEDRIVE M 3x6 Vis à tête bombée FREEDRIVE M 3x6 Lens head screw FREEDRIVE M 3x6 Tornillo con cab. lentic. FREEDRIVE M 3x6	0,6	2
33	90.605.31	6 kt. Mutter M 3 Ecrou à six pans M 3 Hexagon nut M 3 Tuerca hexagonal M 3	0,4	6
34	90.700.31	Federring M 3 Rondelle à ressort M 3 Spring washer M 3 Arandela de muelle M 3	0,1	6
35	90.763.01	Scheibe gehärtet D 5/17 x 0,2 Disque intercalaire D 5/17 x 0,2 Distance washer D 5/17 x 0,2 Disco de distancia D 5/17 x 0,2	0,3	2
36	90.765.92	Distanzscheibe D 4,2/10 x 1 Disque intercalaire D 4,2/10 x 1 Distance washer D 4,2/10 x 1 Disco de distancia D 4,2/10 x 1	0,4	1
37	91.030.41	Sicherungsscheibe 2,3 DIN Circlip 2,3 DIN Safety washer 2,3 DIN Arandela de seguridad 2,3 DIN	0,1	10
38	91.030.51	Sicherungsscheibe 3,2 DIN Circlip 3,2 DIN Safety washer 3,2 DIN Arandela de seguridad 3,2 DIN	0,1	7

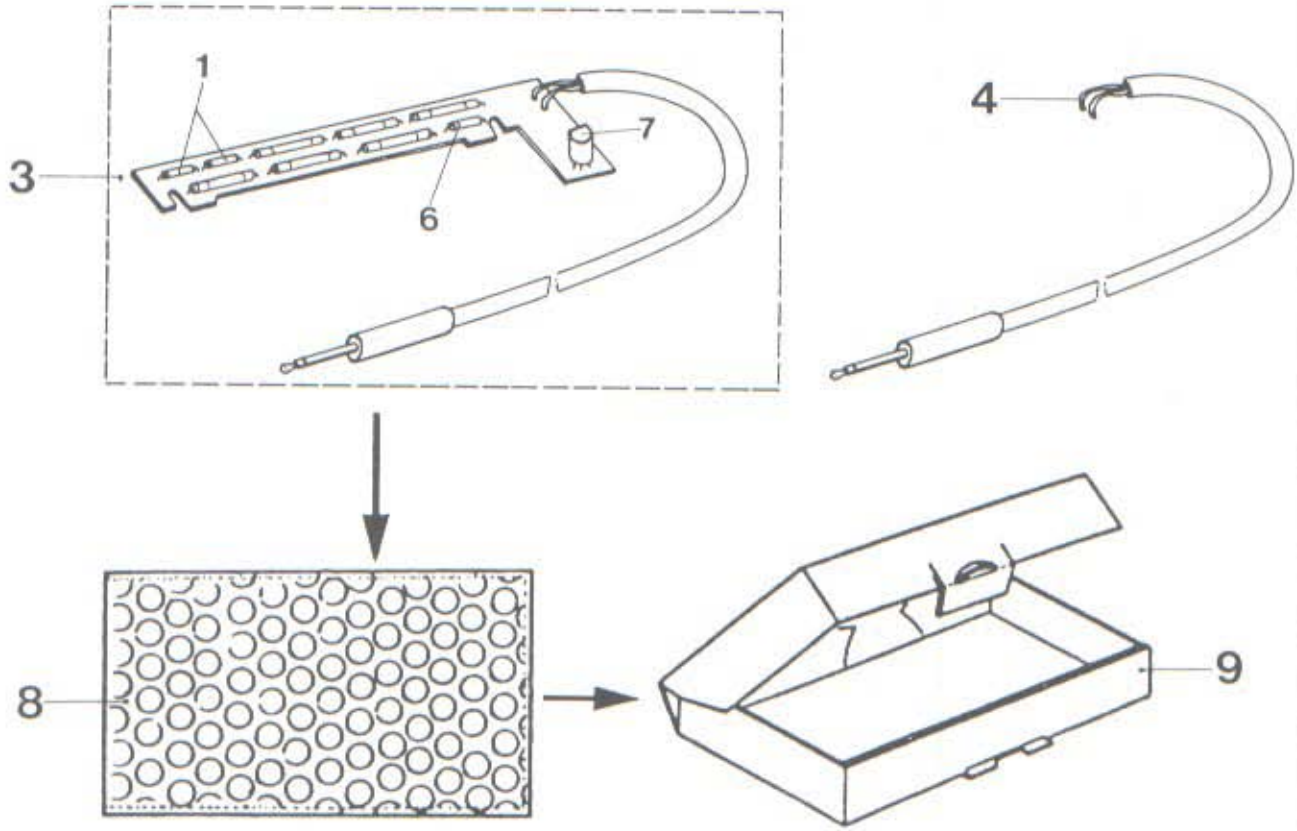
1
3
6
7
4
8
9

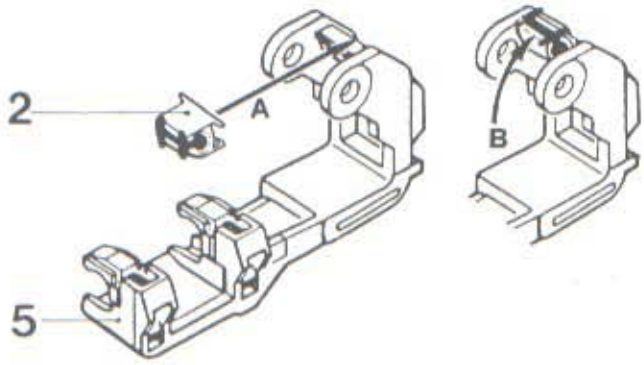
2
A
B
5

Bild Nr. No. image Picture No. No. ilustración	Art. No	Bezeichnung Nom Name Nombre	Gew. Poids Weight Peso	Anzahl Quantité Quantity Cantidad
1	05.382.05	Diode SD 101 C 40 V/400 MW Diode SD 101 C 40 V/400 MW Diode SD 101 C 40 V/400 MW Díodo SD 101 C 40 V/400 MW	0,1	2
2	14.758.03	Stabmagnet kpl. Barre magnétique complète Magnetic rod complete Varilla magnética completa	0,6	4
3	14.765.01	VM-Ueberwachung, verpackt (Print) VM-Circuit imprimé, emballé VM-Circuit board, packed VM-Circuito estampado, embalado	80	1
4	14.770.04	Ueberwachungskabel kpl. mit Stecker Câble de surveillance avec fiche Control cable with plug Cable de control con clavija	18	1
5	16.488.11	VM-Magazinhebel VM-Levier du boîtier de commande VM-Lever of switch box VM-Palanca de caja de mando	10,5	4
6	92.804.41	Widerstand 10 K 0,25 W Résistance 10 K 0,25 W Resistance 10 K 0,25 W Resistencia 10 K 0,25 W	0,2	1
7	92.969.81	Transistor BC 546 Transistor BC 546 Transistor BC 546 Transistor BC 546	0,2	1
8	95.202.81	Luftpolster-Beutel PE 190 x 250 Sachet spécial en pl. 190 x 250 Special plastic bag 190 x 250 Bolsa esp. de plástica 190 x 250	6	1
9	95.205.91	Klappschachtel 155/110 x 45 Boîte d'emballage 155/110 x 45 Packing box 155/110 x 45 Caja de embalaje 155/110 x 45	55	1

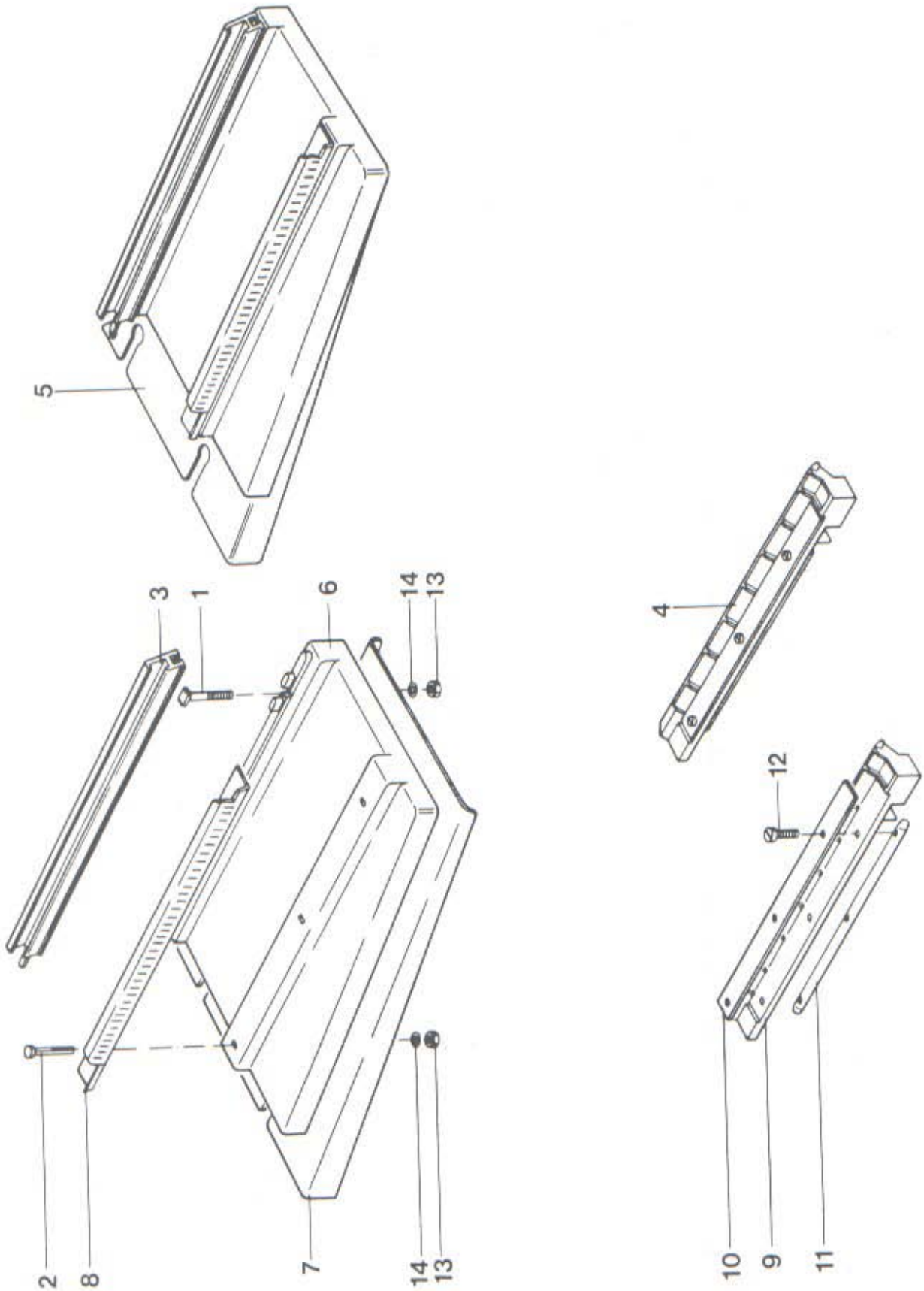
5
3
1
6
14
13
4
12
2
8
7
14
13
10
9
11

Bild Nr. No. image Picture No. No. ilustración	Art. No	Bezeichnung Nom Name Nombre	Gew. Poids Weight Peso	Anzahl Quantité Quantity Cantidad
1	10.251.02	Spez.Schraube lang M 3 Vis spéciale longue M 3 Special screw long M 3 Tornillo especial largo M 3	1,4	3
2	11.785.12	Spez. Zyl.-Schraube lang M 3 Vis cylindrique spéciale longue M 3 Special cylinder screw long M 3 Tornillo cilíndrico especial largo M 3	0,9	3
3	14.630.01	VM-Hauptschiene vorn VM-Rail principal avant VM-Main rail front VM-Riel principal delantero	24,8	1
4	14.638.01	VM-Kurvenstange VM-Pièce de fixation VM-Curved cam VM-Regleta de curva	42,3	1
5	14.669.00	M-Bettverlängerung vo.re. + hi.li. M-Rallonge de fonture av.dr. + ar.ga. M-Bed extension front-right + rear-left M-Prolongación de cama del.der.+ detr.izq.	382	1
6	14.670.02	Verlängerungsplatte vo.re.+hi.li.(ungeprägt) Plaque de rallonge av.dr.+ ar.ga. Plate of extension front-right + rear-left Placa de prolongación del.der.+ detr.izq.	52	1
7	14.671.02	Verlängerungsblech vorn Tôle de prolongation avant Metal-plate of extension front Chapa de prolongación delantera	260	1
8	14.679.12	Führungsschiene vorn Rail avant Guide rail front Riel de guía delantero	32	1
9	14.818.02	Kurvenstange Pièce de fixation Curved cam Regleta de curva	12,5	1
10	14.819.02	Befestigungsblech Tôle de fixation Fixing plate Varilla de reforzamiento	13,2	1
11	14.820.02	Klemmstange Tige de serrage Clamping bar Varilla de sujeción	14	1

Bild Nr. No. image Picture No. No. ilustración	Art. No	Bezeichnung Nom Name Nombre	Gew. Poids Weight Peso	Anzahl Quantité Quantity Cantidad
12	90.412.32	Zylinder-Schraube M 3 x 8 Vis cylindrique M 3 x 8 Cylinder screw M 3 x 8 Tornillo cilíndrico M 3 x 8	0,6	3
13	90.605.31	6 kt. Mutter M 3 Ecrou à six pans M 3 Hexagon nut M 3 Tuerca hexagonal M 3	0,4	6
14	90.700.31	Federring M 3 Rondelle à ressort M 3 Spring washer M 3 Arandela de muelle M 3	0,1	6

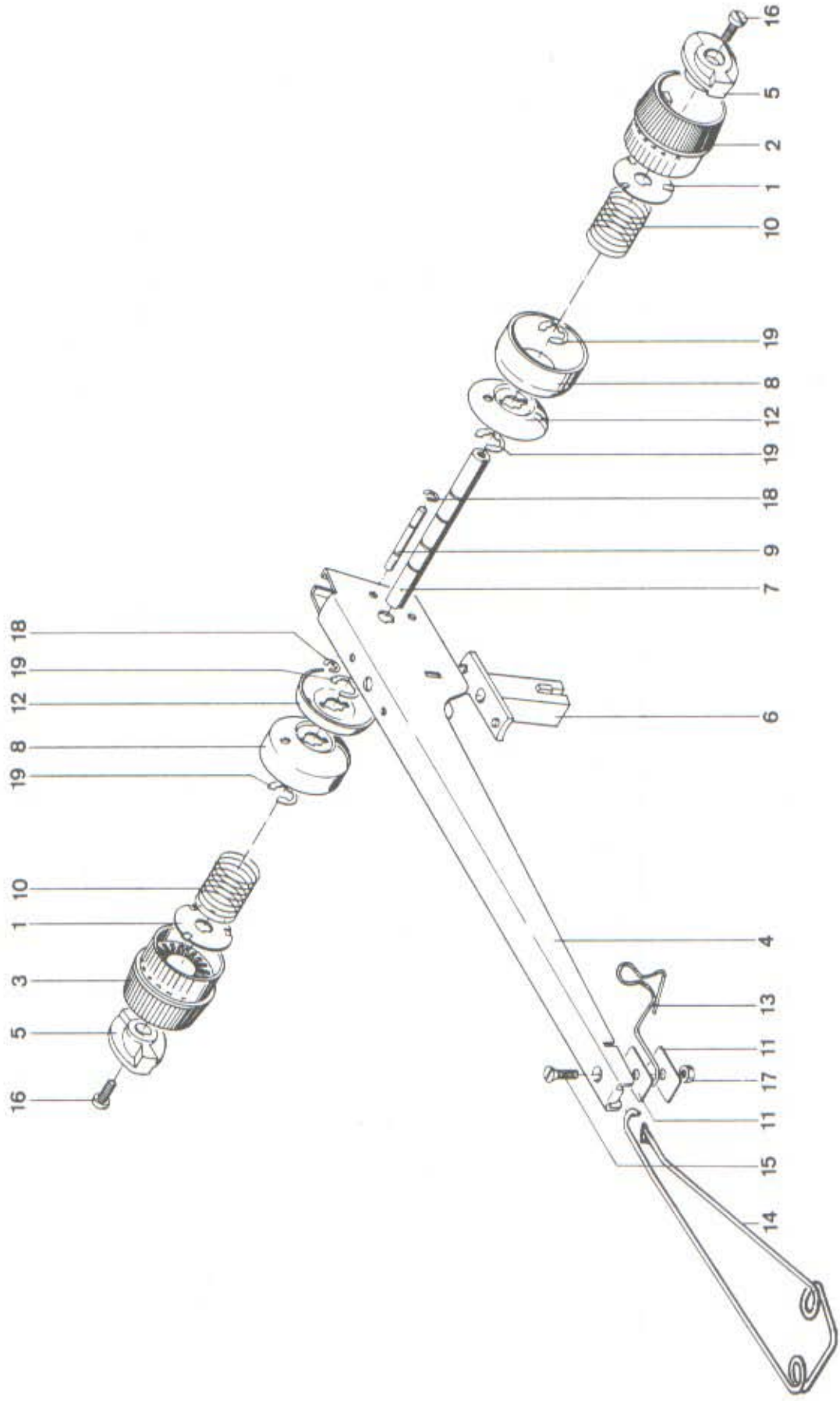
16
5
2
1
10
19
8
12
19
18
9
7
6
4
13
11
17
11
15
14
18
19
12
8
19
10
1
3
5
16

Bild Nr. No. image Picture No. No. ilustración	Art. No	Bezeichnung Nom Name Nombre	Gew. Poids Weight Peso	Anzahl Quantité Quantity Cantidad
		Für AUTOCOLOR-80 Pour AUTOCOLOR-80 For AUTOCOLOR-80 Para AUTOCOLOR-80		
	16.418.01	VM-Fadenbremse VM-Support avec disques de freinage VM-Support with tension disks VM-Soporte con discos de freno	100	1
1	14.970.02	Rasterscheibe Disque à crans Notched disk Disco de entallas	0,8	2
2	15.752.02	Regulierknopf rechts Bouton de réglage, droite Adjustment knob right Rodillo de reglaje, der.	4	1
3	15.753.02	Regulierknopf links Bouton de réglage, gauche Adjustment knob left Rodillo de reglaje, izq.	4	1
4	15.754.02	Spannarm Support Support Soporte	37,8	1
5	15.755.02	Steuerkurve Disque à courbe Curved disk Disco de curva	1,5	2
6	15.756.02	Halterung Fixation du support Holder for support Porta-soporte	3,6	1
7	15.761.12	Achse D 6 x 66,4 Axe D 6 x 66,4 Axle D 6 x 66,4 Eje D 6 x 66,4	12	1
8	15.762.02	Bremsteller Disque de freinage Brake disk Disco de freno	5,2	2
9	15.764.02	Achse D 3 x 26 Axe D 3 x 26 Axle D 3 x 26 Eje D 3 x 26	1,3	1

Bild Nr. No. image Picture No. No. ilustración	Art. No	Bezeichnung Nom Name Nombre		Gew. Poids Weight Peso	Anzahl Quantité Quantity Cantidad
10	15.766.02	Druckfeder Ressort de pression Pressure spring Resorte de presión	D 16,7 x 15 D 16,7 x 15 D 16,7 x 15 D 16,7 x 15	0,5	2
11	15.769.02	Zwischenscheibe Pièce intercalaire Intermediary plate Pieza intermedia		0,6	2
12	15.770.02	Bremsteller Disque de freinage Brake disk Disco de freno		3	2
13	16.402.02	Doppeloese Oeillet du support Eyelet of support Ojillo de soporte		2,4	1
14	16.403.02	Doppeloese vorn Double oeillet avant Double front eyelet Ojillo doble delante		8,5	1
15	90.302.31	Senkschraube Vis à tête fraisée Countersunk screw Tornillo de cabeza avellanada	M 3x8 M 3x8 M 3x8 M 3x8	0,5	1
16	90.428.01	Zyl. Schraube Vis cylindrique Cylinder screw Tornillo cilíndrico	M 3 x 8 M 3 x 8 M 3 x 8 M 3 x 8	0,6	2
17	90.600.57	6 kt. Mutter Ecrou à six pans Hexagon nut Tuerca hexagonal	M 3 M 3 M 3 M 3	0,3	1
18	91.030.31	Sicherungsscheibe Circlip Safety washer Arandela de seguridad	1,9 DIN 1,9 DIN 1,9 DIN 1,9 DIN	0,1	2
19	91.030.71	Sicherungsscheibe Circlip Safety washer Arandela de seguridad	5 DIN 5 DIN 5 DIN 5 DIN	0,2	4

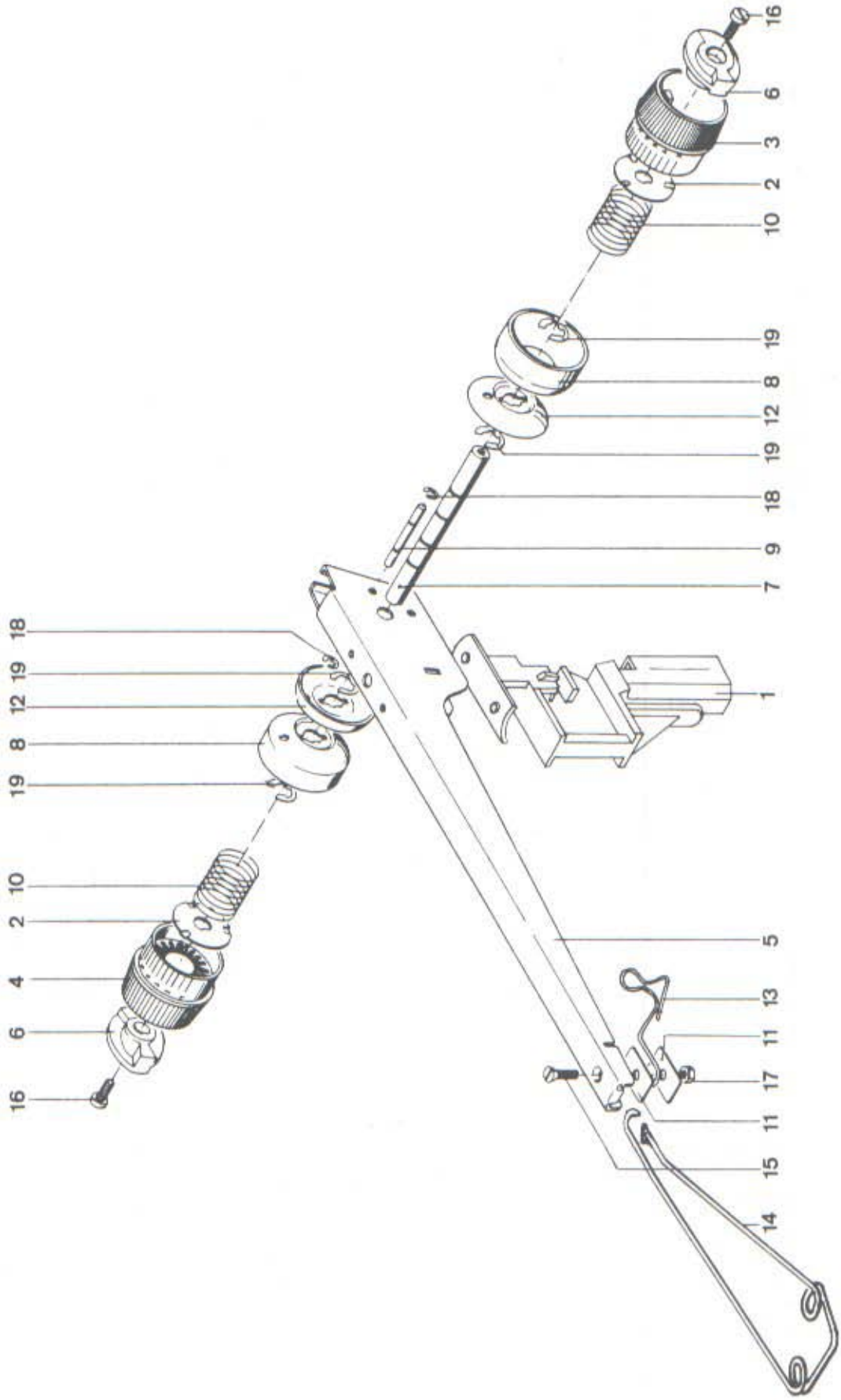
16
6
3
2
10
19
8
12
19
18
9
7
18
19
12
8
19
10
2
4
6
16
1
5
13
11
17
11
15
14

Bild Nr. No. image Picture No. No. ilustración	Art. No	Bezeichnung Nom Name Nombre	Gew. Poids Weight Peso	Anzahl Quantité Quantity Cantidad
		Für AUTOCOLOR-600 Pour AUTOCOLOR-600 For AUTOCOLOR-600 Para AUTOCOLOR-600		
	05.815.00	M-Fadenbremse, C-600 M-Frein du fil, C-600 M-Yarn brake, C-600 M-Freno de hilo,C-600	107	1
1	05.817.02	Halterung, C-600 Fixation du support,C-600 Holder for support, C-600 Porta-soporte, C-600	11,5	1
2	14.970.02	Rasterscheibe Disque à crans Notched disk Disco de entallas	0,8	2
3	15.752.02	Regulierknopf rechts Bouton de réglage, droite Adjustment knob right Rodillo de reglaje, der.	4	1
4	15.753.02	Regulierknopf links Bouton de réglage, gauche Adjustment knob left Rodillo de reglaje, izq.	4	1
5	15.754.02	Spannarm Support Support Soporte	37,8	1
6	15.755.02	Steuerkurve Disque à courbe Curved disk Disco de curva	1,5	2
7	15.761.12	Achse D 6 x 66,4 Axe D 6 x 66,4 Axle D 6 x 66,4 Eje D 6 x 66,4	12	1
8	15.762.02	Bremsteller Disque de freinage Brake disk Disco de freno	5,2	2
9	15.764.02	Achse D 3 x 26 Axe D 3 x 26 Axle D 3 x 26 Eje D 3 x 26	1,3	1

Bild Nr. No. image Picture No. No. ilustración	Art. No	Bezeichnung Nom Name Nombre	Gew. Poids Weight Peso	Anzahl Quantité Quantity Cantidad
10	15.766.02	Druckfeder D 16,7 x 15 Ressort de pression D 16,7 x 15 Pressure spring D 16,7 x 15 Resorte de presión D 16,7 x 15	0,5	2
11	15.769.02	Zwischenscheibe Pièce intercalaire Intermediary plate Pieza intermedia	0,6	2
12	15.770.02	Bremsteller Disque de freinage Brake disk Disco de freno	3	2
13	16.402.02	Doppeloese Oeillet du support Eyelet of support Ojillo de soporte	2,4	1
14	16.403.02	Doppeloese vorn Double oeillet avant Double front eyelet Ojillo doble delante	8,5	1
15	90.302.31	Senkschraube M 3 x 8 Vis à tête fraisée M 3 x 8 Countersunk screw M 3 x 8 Tornillo de cabeza avellanada M 3 x 8	0,5	1
16	90.428.01	Zyl. Schraube M 3 x 8 Vis cylindrique M 3 x 8 Cylinder screw M 3 x 8 Tornillo cilíndrico M 3 x 8	0,6	2
17	90.600.57	6 kt. Mutter M 3 Ecrou à six pans M 3 Hexagon nut M 3 Tuerca hexagonal M 3	0,3	1
18	91.030.31	Sicherungsscheibe 1,9 DIN Circlip 1,9 DIN Safety washer 1,9 DIN Arandela de seguridad 1,9 DIN	0,1	2
19	91.030.71	Sicherungsscheibe 5 DIN Circlip 5 DIN Safety washer 5 DIN Arandela de seguridad 5 DIN	0,2	4

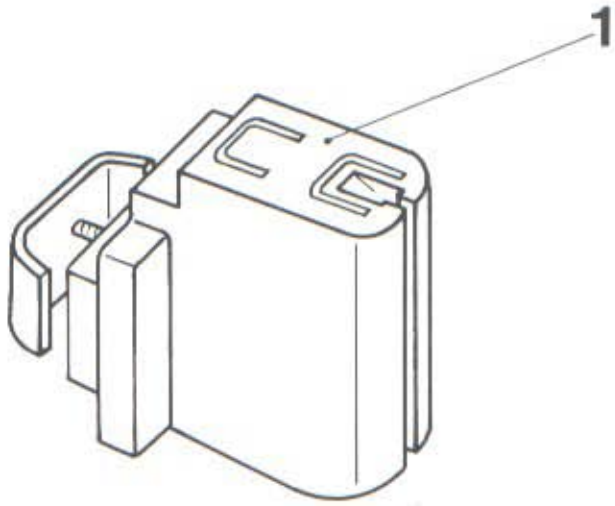
1

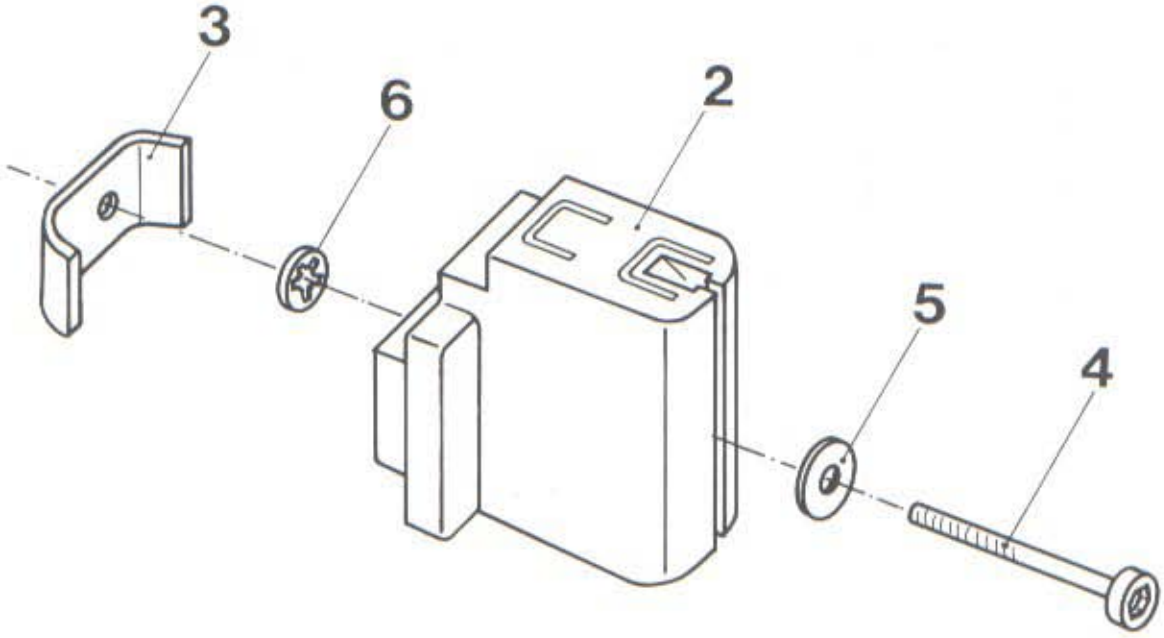
3
6
2
5
4

Bild Nr. No. image Picture No. No. ilustración	Art. No	Bezeichnung Nom Name Nombre	Gew. Poids Weight Peso	Anzahl Quantité Quantity Cantidad
1	05.582.01	VM-Adapter, AS-600/C-600 VM-Adaptateur, AS-600/C-600 VM-Adapter, AS-600/C-600 VM-Adaptador, AS-600/C-600	137	1
2	05.584.02	Adapter, AS-600/C-600 Adaptateur, AS-600/C-600 Adapter, AS-600/C-600 Adaptador, AS-600/C-600	84	1
3	05.604.02	Spannelement Plaque de fixation Fixing plate Placa de fijación	44	1
4	90.103.63	Zyl.-Schraube Innen 6kt. M 5x45/22 Vis à six pans creux M 5x45/22 Socked head cap screw M 5x45/22 Tornillo cabeza de vaso M 5x45/22	7,7	1
5	90.754.77	Scheibe D 5,3/15x0,8 Rondelle D 5,3/15x0,8 Washer D 5,3/15x0,8 Arandela D 5,3/15x0,8	0,9	1
6	91.028.01	Haltering (ohne Kappe) D 5/11,5x1,3 Anneau de serrage D 5/11,5x1,3 Holding ring D 5/11,5x1,3 Anillo de retención D 5/11,5x1,3	0,15	1

SERVICE | AUTOCOLOR-80 + COLOR-80

ANLEITUNG INSTRUCTION INSTRUCTION INSTRUCCION

ANLEITUNG FUER DIE MONTAGE
INSTRUCTIONS POUR LE MONTAGE
ASSEMBLY INSTRUCTIONS
INSTRUCCIONES PARA EL MONTAJE
ISTRUZIONI PER IL MONTAGGIO
INSTRUÇÕES PARA A MONTAGEM

AUTOCOLOR-80 + COLOR-80 mit / avec / with / con / com DUOMATIC-80

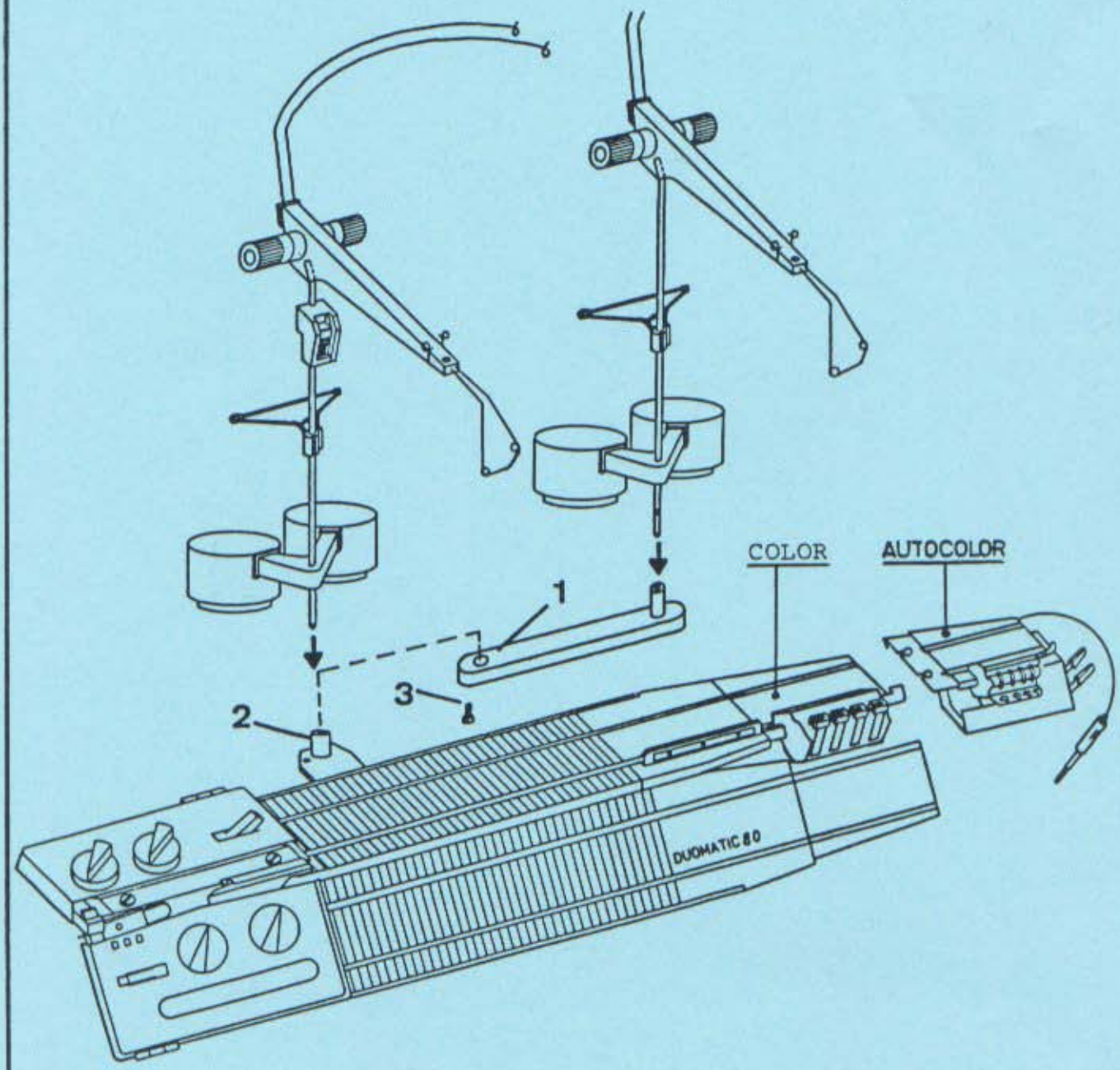

1

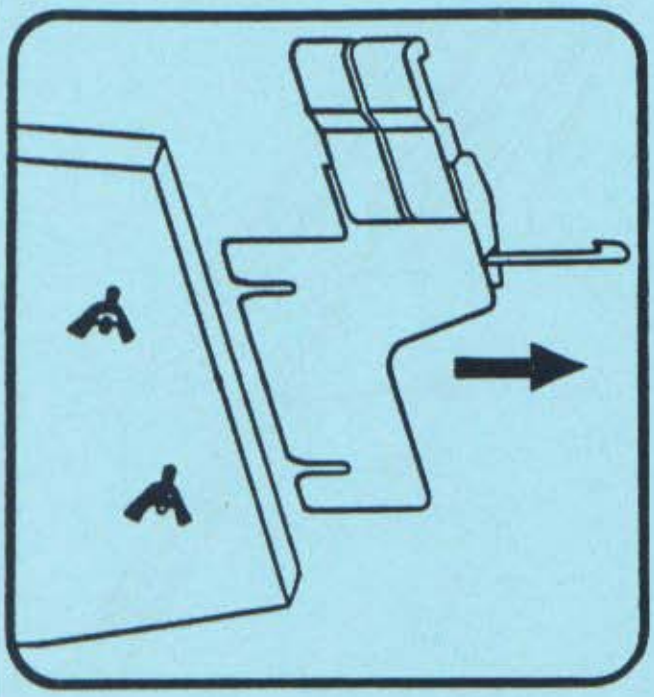

Deutsch
Die Flügelmuttern abschrauben am Nadelbett hinten und den 2-Farbenwechsler wegnehmen.
Français
Dévisser les écrous à ailettes de la fonture arrière et enlever le changeur 2-couleurs.
English
Unscrew wing nuts on back bed and take off 2-colour changer.
Español
Desatornillar en la cama trasera las tuercas de aletas y sacar el cambiador de 2 colores.
Italiano
Svitare i dadi ad alette dalla frontura dietro e togliere il cambiafili a 2 colori.
Português
Desaparafusar as porcas de orelha do leito de trás e retirar o aparelho de mudança de 2 cores.

2

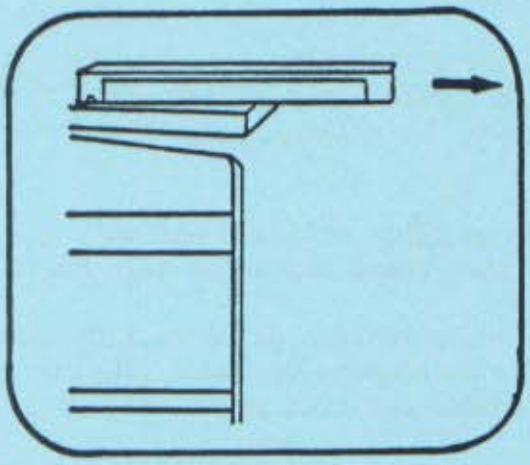

Deutsch
Kurvenstange von der Hauptschiene hinten abziehen.
Français
Enlever la pièce de fixation du rail principal arrière.
English
Push out the curved cam of the main rail back right.
Español
Quitar del riel principal trasero la regleta de curva.
Italiano
Togliere il pezzo di fissaggio dalla guida principale dietro.
Português
Retirar a peça de fixação da guia principal de trás.

4

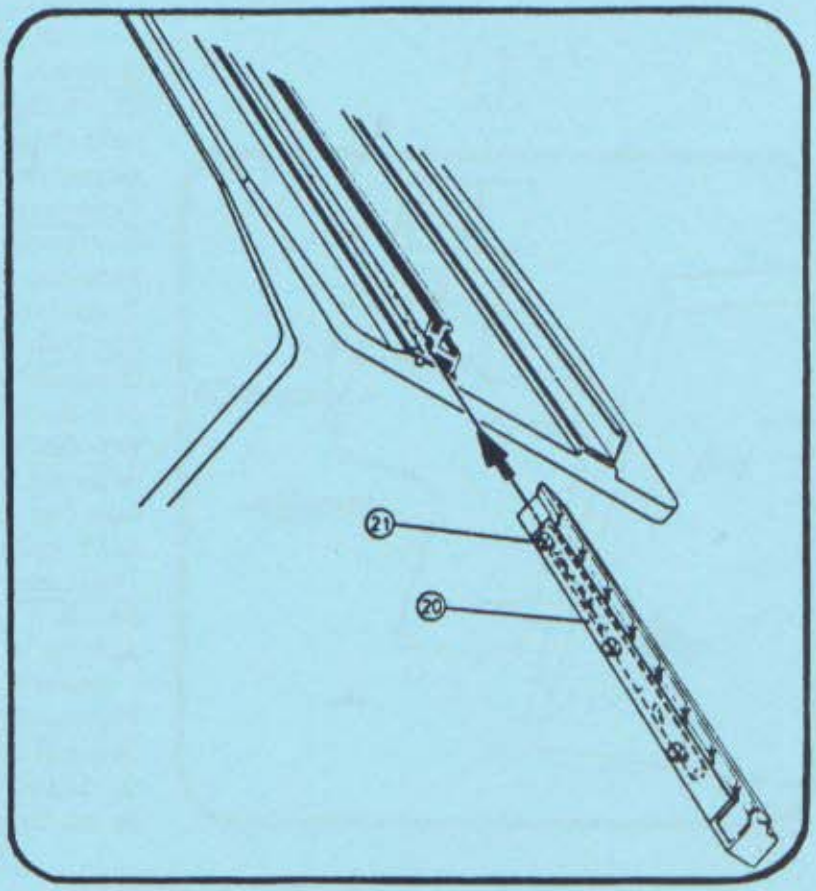

Deutsch
Die 3 Schrauben (21) an der Kurvenstange (20) leicht lösen. Dann Kurvenstange (20) mit dem runden Stahlteil in die runde Aussparung der Hauptschiene hinten rechts einschieben bis Anschlag.

Français
Dévisser légèrement les 3 vis (21) de la pièce de fixation (20). Puis glisser la pièce de fixation derrière à droite, la partie ronde en acier dans la fente ronde du rail principal. La glisser jusqu'à la butée.

English
Loosen lightly the 3 screws (21) of curved cam (20). At right end of back needle bed insert the curved cam (20) into round recess of main rail.

Español
Desatornillar un poco los 3 tornillos (21) en la regleta de curva (20). Luego introducir hasta el tope detrás a la derecha la regleta de curva (20) con la parte redonda de acero en la entalladura redonda del riel principal.

Italiano
Svitare leggermente le 3 viti (21) del pezzo di fissaggio (20). Poi inserire il pezzo di fissaggio dietro a destra, la parte tonda nella scanalatura tonda della guida principale. Introdurla fino all'arresto.

Português
Desapertar ligeiramente os 3 parafusos (21) da peça de fixação (20). Depois fazer deslizar a peça de fixação de trás para a direita, a parte redonda em aço na fenda redonda da guia principal. Fazê-la deslizar até a engatar.

ANLEITUNG INSTRUCTION INSTRUCTION INSTRUCCION

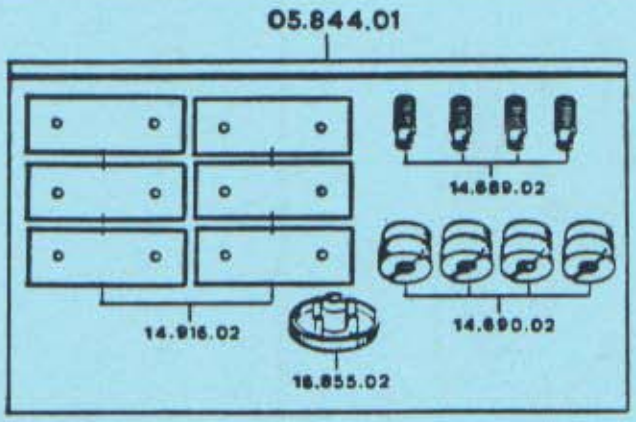

5

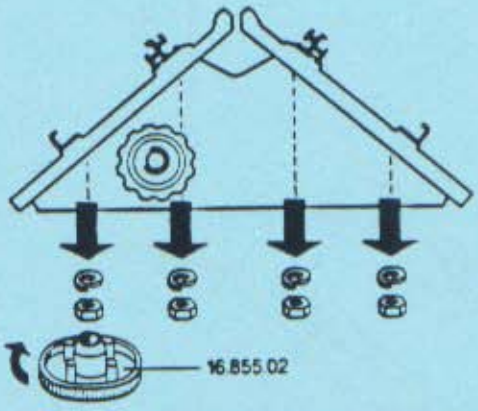

6

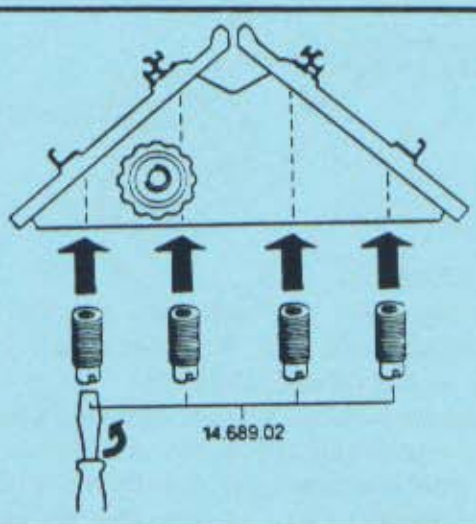

7

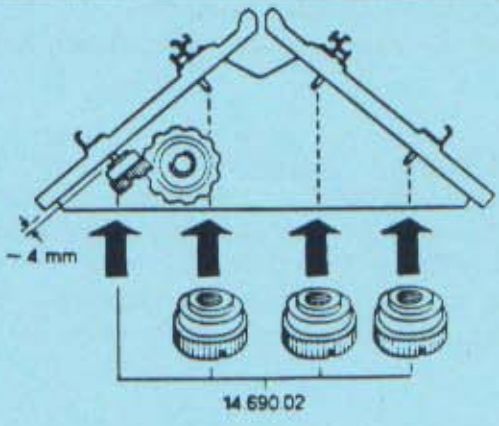

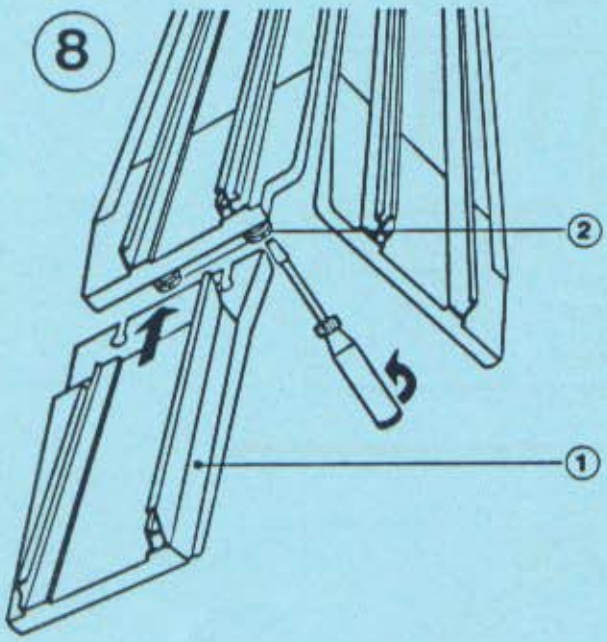

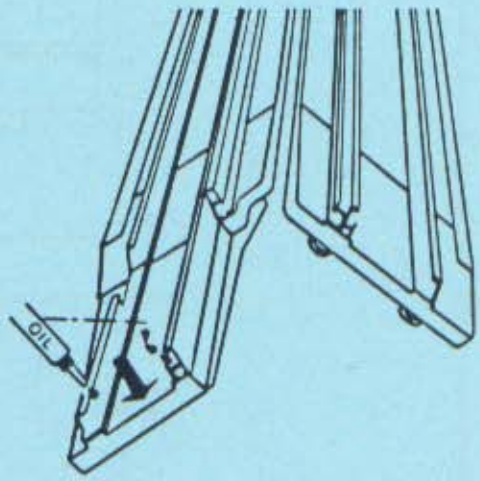

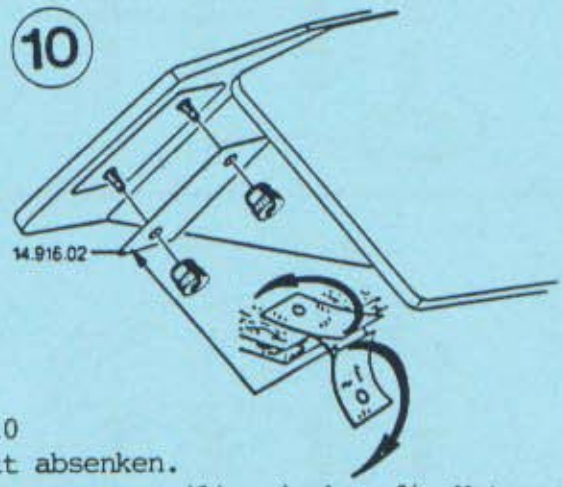

Deutsch: Fig. 8 - 10

a) Vorderes Nadelbett absenken.
b) Die M-Bettverlängerung vorn (1) zwischen die Unterseite des Nadelbettes vorn und die 2 Rändelmuttern (2) schieben. Die 2 Rändelmuttern (2) mit Schraubenzieher festziehen. (Fig. 8)
c) Oelen Sie die Führungsschienen an der Bettverlängerung. (Fig.9)
d) Drücken Sie die Bettverlängerung stark in Pfeilrichtung gegen unten.(Fig.9)
e) Fahren Sie mit dem Schloss vorn in die Bettverlängerung. Wenn das Schloss schwer geht, müssen gemäss Fig. 10 von den beiliegenden Selbstklebe-Distanzfolien 14.916.02 aufgeklebt werden.
Kleben Sie immer nur 1 Distanzfolie auf einmal auf, dann wiederholen Sie b + d + e.

Français: Fig. 8 - 10

a) Abaisser la fonture avant.
b) Glisser la M-prolongation de fonture avant (1) entre la partie inférieure de la fonture avant et les 2 écrous moletés (2). Visser à fond les 2 écrous moletés (2) avec le tournevis. (Fig. 8)
c) Huiler les rails de la prolongation de fonture. (Fig. 9)
d) Presser la prolongation de fonture fort vers le bas en direction de la flèche. (Fig. 9)
e) voir page 5

e) Conduire le chariot avant dans la prolongation de fonture. En cas de mouvement dur du chariot, appliquer les plaques intercalaires auto-collantes 14.916.02 ci-jointes, selon Fig.10.
Ne coller qu'une seule plaque à la fois, répéter ensuite b + d + e.

English : Fig. 8 - 10
a) Lower front needle bed.
b) Slide M-bed extension front (1) between lower edge of front needle bed and the 2 knurled nuts (2). Tighten the 2 knurled nuts (2) using screw driver. (Fig. 8)
c) Oil the guide rails of the bed extension. (Fig. 9)
d) Press down the bed extension in arrow direction. (Fig. 9)
e) Push the cam box front into the bed extension. Should the cam box glide heavily, you will have to stick on the enclosed self-adhesive distance foils 14.916.02 according to fig.10. Only stick up 1 distance foil at the same time and repeat points b + d + e.

Español: Fig. 8 - 10
a) Bajar la cama de agujas delantera.
b) Introducir la M-prolongación de cama delantera (1) entre la parte inferior de la cama de agujas y las 2 tuercas acordonadas (2). Apretar las 2 tuercas acordonadas (2) con el destornillador. (Fig. 8)
c) Aceitar los rieles de guía en la prolongación de cama. (Fig. 9)
d) Presionar la prolongación de cama bien hacia abajo en dirección de la flecha. (Fig. 9)
e) Mover el carro delantero en la prolongación de cama. Al tener el carro un paso pesado, deberán pegarse hojas de distancia autocolantes 14.916.02, adjuntas, según fig. 10.
Pegue siempre sólo 1 hoja de distancia de una vez, luego repita b + d + e.

Italiano: Fig 8 - 10
a) Abbassare la frontura davanti.
b) Inserire il prolungamento della frontura davanti (1) fra la parte inferiore della frontura davanti e i 2 dadi zigrinati (2). Avvitare a fondo i 2 dadi zigrinati (2) con il cacciavite. (Fig. 8)
c) Oliare le guide del prolungamento della frontura. (Fig. 9)
d) Premere fortemente il prolungamento della frontura verso il basso in direzione della freccia. (Fig. 9)
e) Infilare il carrello anteriore nel prolungamento della frontura. Se il movimento del carrello è frenato, bisogna applicare degli spessori intercalari autocollanti 14.916.02 qui annessi secondo la fig. 10. Applicare sempre solo 1 spessore intercalare per volta, poi ripetere b + d + e.

Português: Fig. 8 - 10
a) Baixar o leito da frente.
b) Deslizar o M-prolongamento do leito da frente entre a parte inferior do leito da frente e as 2 porcas fendadas (2). Aparafusar bem as 2 porcas fendadas (2) com chave de parafusos. (Fig. 8)
c) Olear as calhas do prolongamento do leito. (Fig. 9)
d) Pressionar o prolongamento do leito para baixo na direcção da seta (Fig.9).
e) Mover o carro da frente no prolongamento do leito. No caso de movimento duro do carro, aplicar as placas intercalares autocolantes 14.916.02, anexas, segundo fig.10.
Colar apenas uma placa de cada vez, repetir seguidamente b + d + e.

11 COLOR

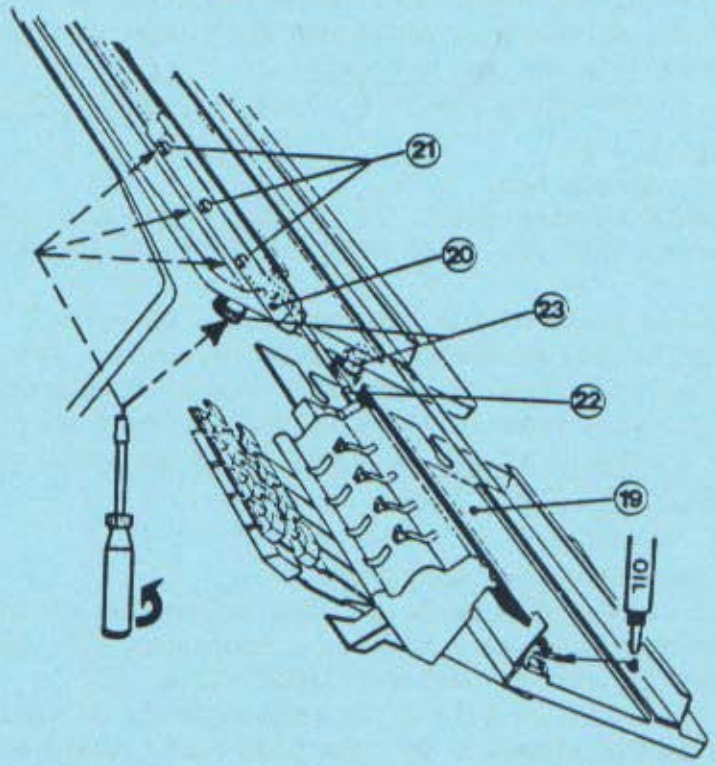

12 AUTOCOLOR

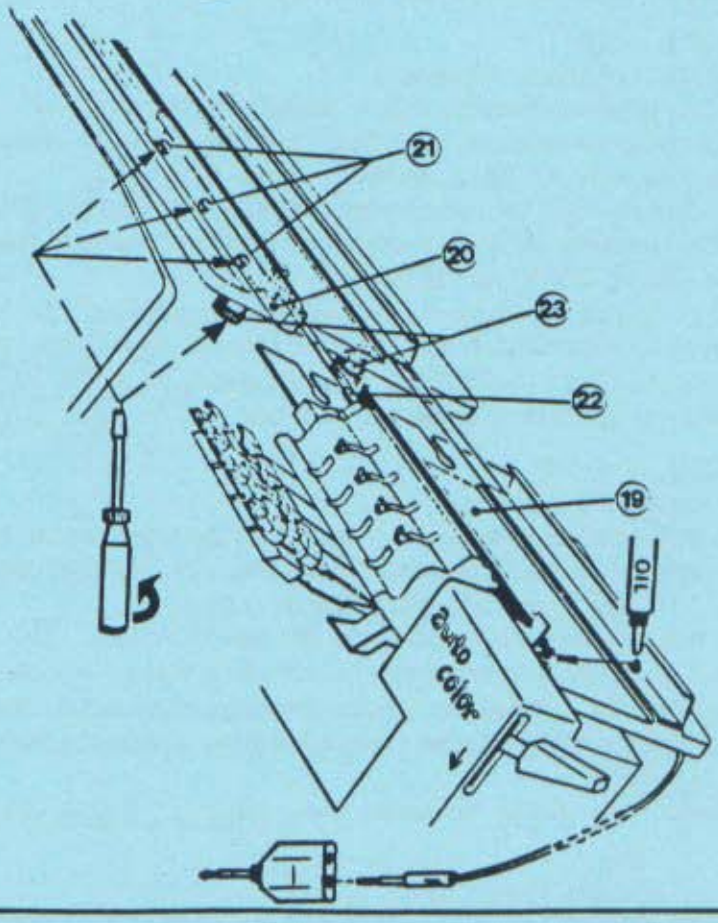

Deutsch: Fig. 11 COLOR / Fig. 12 AUTOCOLOR

a) Den M-Schaltkasten (19) zwischen die Unterseite des Nadelbettes hinten und die 2 Rändelmuttern (23) schieben. Die 2 Rändelmuttern (23) mit Schraubenzieher festziehen.
b) Die Kurvenstange (20) nach rechts an den M-Schaltkasten (19) anstossen und mit Schraubenzieher die 3 Schrauben (21) festziehen.
c) Oelen Sie die Führungsschienen am COLOR/AUTOCOLOR und Strickmaschine.

Français: Fig. 11 COLOR / Fig. 12 AUTOCOLOR

a) Glisser le M-Boîtier de commande (19) entre la face inférieure de la fonture arrière et les 2 écrous moletés (23). Puis serrer les 2 écrous moletés (23) avec le tournevis.
b) Pousser la pièce de fixation (20) vers la droite contre le M-Boîtier de commande (19) et visser à fond les 3 vis (21) avec le tournevis.
c) Huiler les rails du COLOR/AUTOCOLOR et de la machine à tricoter.

English: Fig. 11 COLOR / Fig. 12 AUTOCOLOR

a) Slide M-Switch box (19) between lower edge of back needle bed and the 2 knurled nuts (23). Tighten the 2 knurled nuts (23) using screw driver.
b) Push curved cam (20) to the right towards the M-Switch box (19) and tighten the 3 screws (21) using screw driver.
c) Oil the rails on COLOR/AUTOCOLOR and knitting machine.

Español: Fig. 11 COLOR / Fig. 12 AUTOCOLOR

a) Intercalar la M-Caja de mando (19) entre la parte inferior de la cama de agujas detrás y las 2 tuercas acordonadas (23). Apretar las 2 tuercas acordonadas (23) con el destornillador.
b) Desplazar la regleta de curva (20) hacia la derecha hasta que esta toque la M-Caja de mando (19) y apretar los 3 tornillos (21) con el destornillador.
c) Aceitar los rieles del COLOR/AUTOCOLOR y de la máquina para tejer.

Italiano: Fig. 11 COLOR / Fig. 12 AUTOCOLOR

a) Inserire la M-Scatola di comando (19) fra la parte inferiore della frontura dietro e i 2 dadi zigrinati (23). Serrare i 2 dadi zigrinati (23) con il cacciavite.
b) Spingere il pezzo di fissaggio (20) verso la destra contro la M-Scatola di comando (19) e avvitare le 3 viti (21) con il cacciavite.
c) Oliare le guide del COLOR/AUTOCOLOR e della macchina per maglieria.

Português: Fig. 11 COLOR / Fig. 12 AUTOCOLOR

a) Deslizar a caixa de comando (19) entre a face inferior do leito de trás e as 2 porcas fendadas (23). Apertar as 2 porcas fendadas (23) com chave de parafusos.
b) Empurrar a peça de fixação (20) para a direita contra a caixa de comando (19) e aparafusar os 3 parafusos (21) com chave de parafusos.
c) Olear as calhas do COLOR/AUTOCOLOR e as da máquina de malharia.

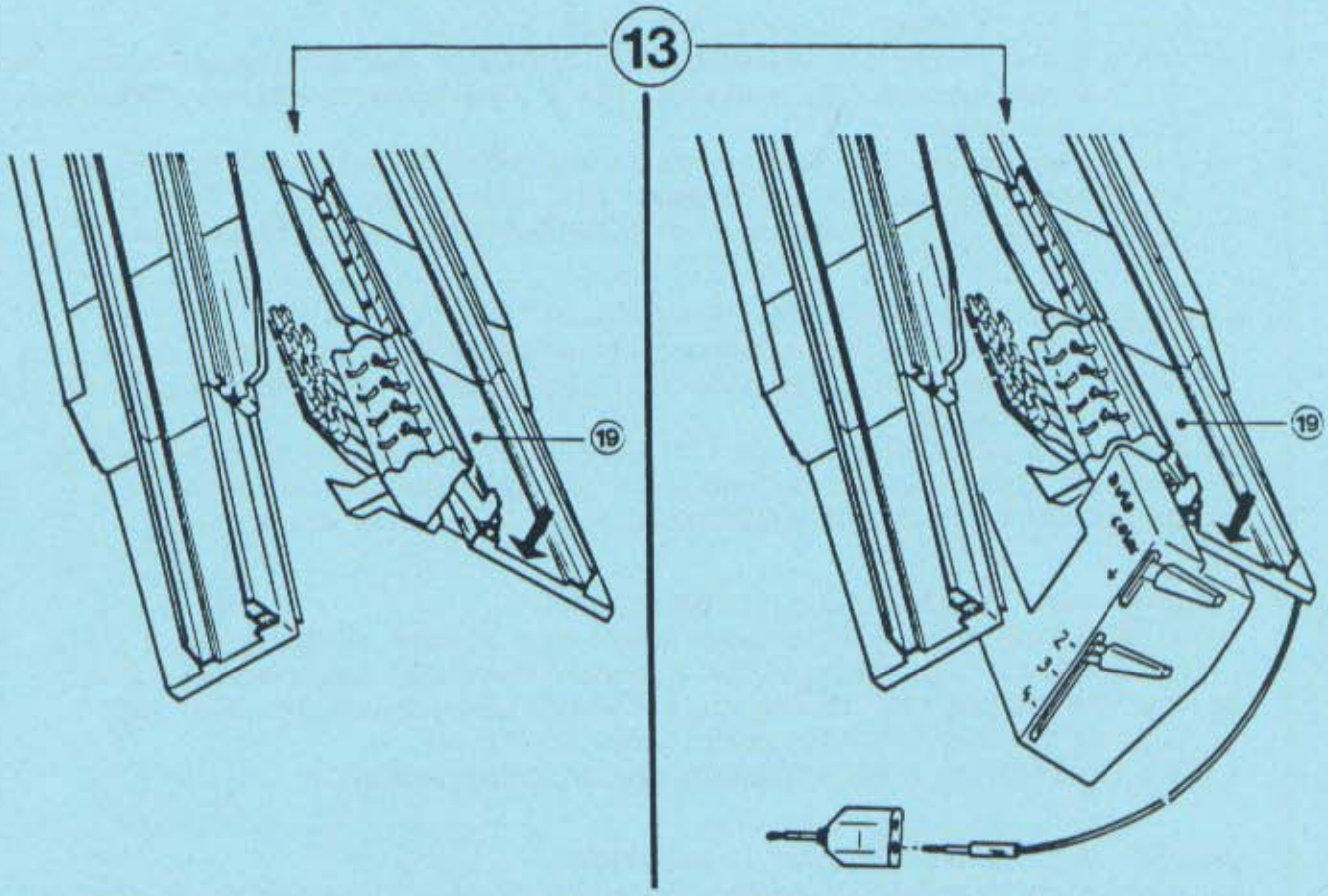

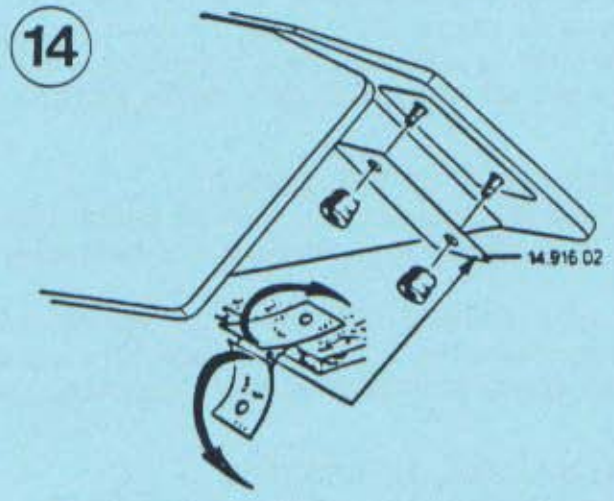

Deutsch: Fig. 13 + 14

a) Vorderes Nadelbett absenken.
b) Drücken Sie den M-Schaltkasten (19) stark in Pfeilrichtung gegen unten.
c) Fahren Sie mit dem Schloss hinten in den M-Schaltkasten (19). Wenn das Schloss schwer geht, müssen gemäss Fig.14 von den beiliegenden Selbstklebe-Distanzfolien 14.916.02 aufgeklebt werden.
Kleben Sie immer nur 1 Distanzfolie auf einmal auf, dann wiederholen Sie b + c.
d) Vorderes Nadelbett wieder in Normalstellung bringen.

Français: Fig. 13 + 14
a) Abaisser la fonture avant.
b) Presser le M-Boîtier de commande (19) fort vers le bas en direction de la flèche.
c) Conduire le chariot arrière dans le M-Boîtier de commande (19). En cas de mouvement dur du chariot, appliquer les plaques intercalaires auto-collantes 14.916.02 ci-jointes, selon fig. 14. Ne coller qu'une seule plaque à la fois, répéter ensuite b + c.
d) Remettre la fonture avant dans sa position normale.

English: Fig. 13 + 14
a) Lower front bed.
b) Press down the M-Switch box (19) in arrow direction.
c) Push the cam box back into the M-Switch box (19). Should the cam box glide heavily you will have to stick on the enclosed self-adhesive distance foils 14.916.02 according to fig. 14.
Only stick up 1 distance foil at the same time and repeat points b + c.
d) Raise front bed to its normal position.

Español: Fig. 13 + 14
a) Bajar la cama de agujas delantera.
b) Presionar la M-Caja de mando (19) bien hacia abajo en dirección de la flecha.
c) Mover el carro trasero en la M-Caja de mando (19). Al tener el carro un paso pesado, deberán pegarse hojas de distancia autocolantes 14.916.02, adjuntas, según fig. 14.
Pegue siempre sólo 1 hoja de distancia de una vez, luego repita b + c.
d) Poner la cama de agujas delantera de nuevo en posición normal.

Italiano: Fig. 13 + 14
a) Abbassare la frontura davanti.
b) Premere fortemente la M-Scatola di comando (19) verso il basso in direzione della freccia.
c) Infilare il carrello posteriore nella M-Scatola di comando (19). Se il movimento del carrello è frenato, bisogna applicare degli spessori intercalari autocollanti 14.916.02 qui annessi secondo la fig. 14.
Applicare sempre solo 1 spessore intercalare per volta, poi ripetere b + c.
d) Riportare la frontura davanti nella sua posizione normale.

Português: Fig. 13 + 14
a) Baixar o leito da frente.
b) Pressionar a caixa de comando (19) para baixo, na direcção da seta.
c) Movimentar o carro de trás na caixa de comando (19). No caso de movimento duro do carro, aplicar as placas intercalares autocolantes 14.916.02,anexas, segundo fig. 14.
Colar apenas uma placa de cada vez, repetir seguidamente b + c.
d) Colocar o leito da frente na posição normal.

15

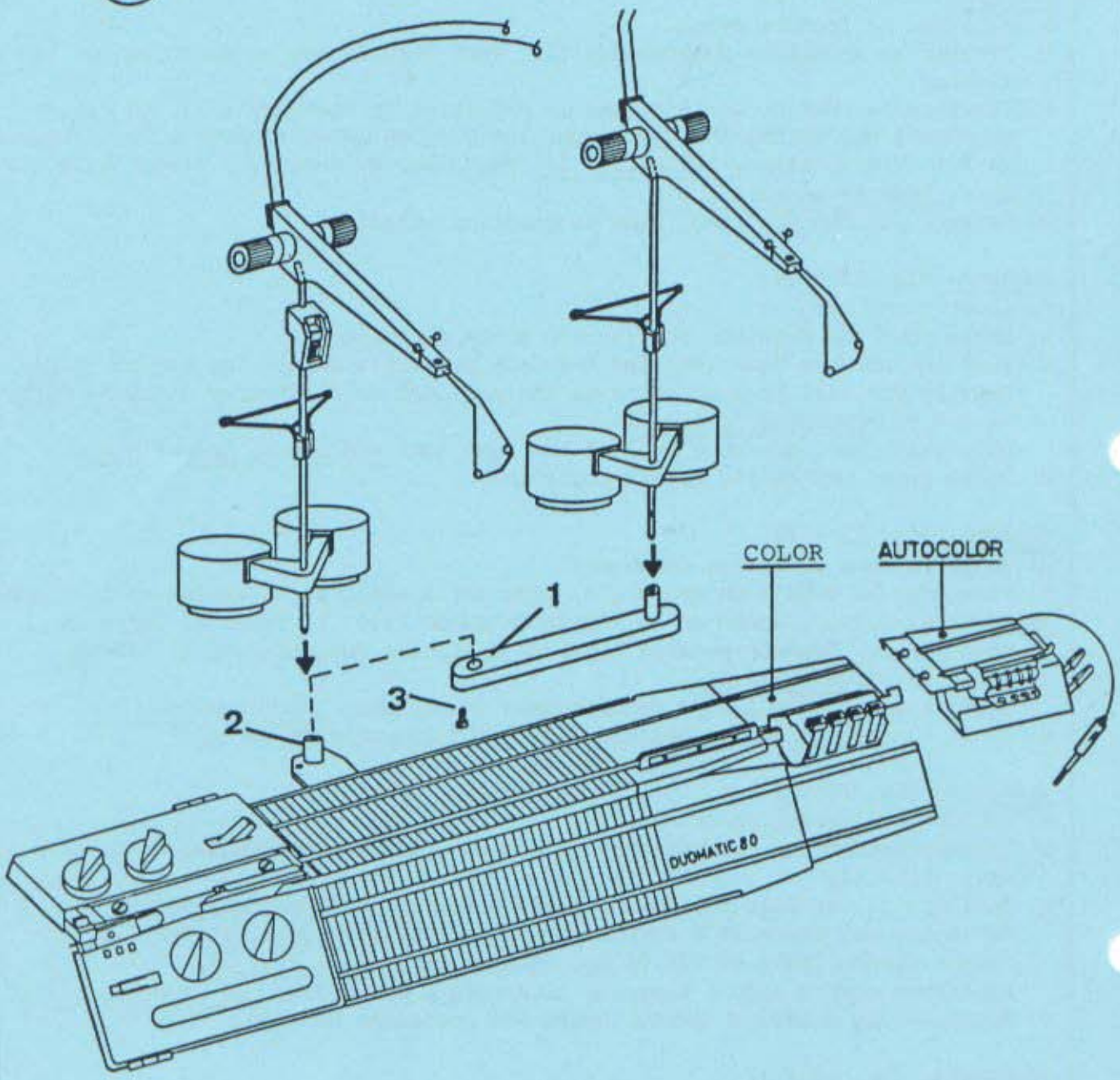

Deutsch: Fig. 15

a) Die Schraube (3) am VM-Doppelmasthalter (1) abschrauben. Dann den VM-Doppelmasthalter (1) über die Führungshülse am Mastfuss (2) stecken und VM-Doppelmasthalter (1) festschrauben von unten durch den Mastfuss (2) mit Schraube (3). (Fig.15)

b) Die Fadenspannungen montieren. (Fig.15)

Français: Fig. 15

a) Dévisser la vis (3) du VM-support double (1). Puis enfoncer le VM-support double (1) dans la douille du support pour mât (2) et visser fermement le VM-support double (1) depuis dessous, à travers le support pour mât (2), avec la vis (3). (fig.15)

b) Monter les tendeurs de fils. (fig.15)

English: Fig. 15

a) Unsrew the screw (3) on twin-support (1). Push twin-support (1) over the tube of bracket (2) and secure it from underneath with screw (3). (fig.15)

b) Assemble the yarn tensioners. (fig.15)

Español: Fig. 15

a) Desatornillar el tornillo (3) del VM-soporte doble (1). Luego colocar el VM-soporte doble (1) encima del casquillo de guía del soporte para mástil(2) y atornillar el VM-soporte doble (1) desde abajo con el tornillo (3). (fig.15)

b) Montar los tensores de hilos. (fig.15)

Italiano: Fig. 15

a) Svitare la vite (3) del supporto doppio (1). Poi introdurre il supporto doppio (1) sulla boccola del supporto asta tensione (2) e avvitare bene il supporto doppio (1) dal sotto, attraverso il supporto per asta tensione(2), con la vite (3). (fig.15)

b) Montare le tensioni del filo. (fig.15)

Português: Fig. 15

a) Desaparafusar o parafuso (3) do VM-suporte duplo (1). Depois introduzir o VM-suporte duplo (1) no encaixe do suporte para a haste (2) e aparafusar firmemente o VM-suporte duplo (1) por baixo, através do suporte da haste (2) com o parafuso (3). (fig.15)

b) Montar os tensores dos fios. (fig.15)

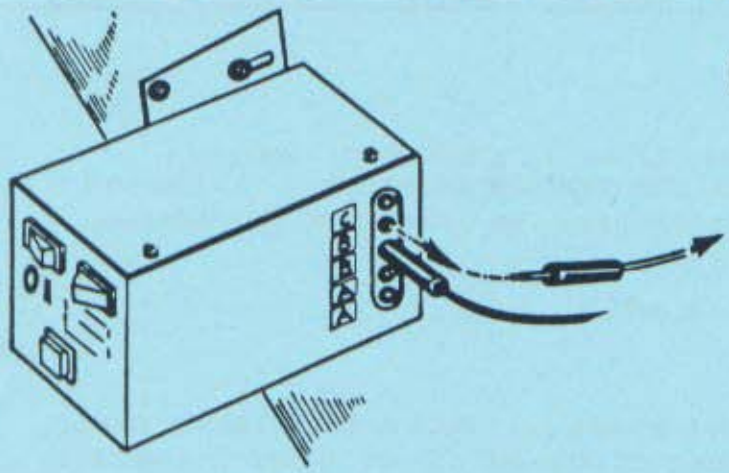
17

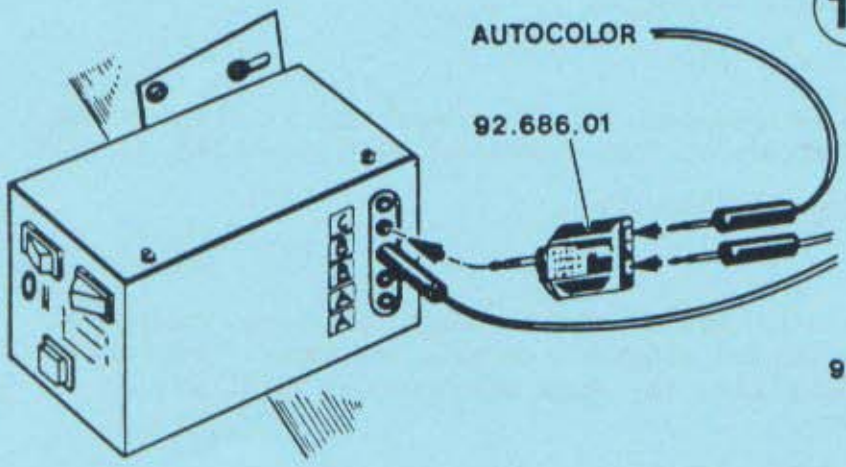
18
AUTOCOLOR
92.686.01

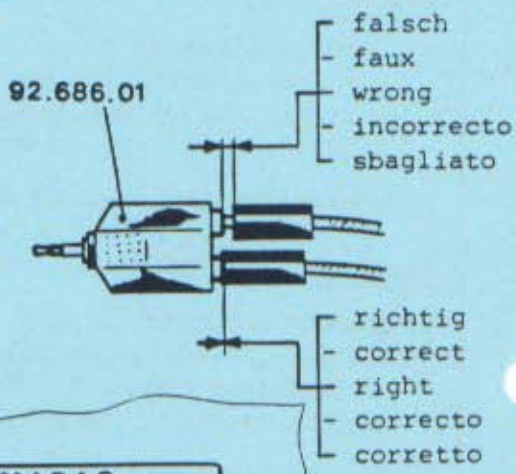
92.686.01
falsch
faux
wrong
incorrecto
sbagliato
richtig
correct
right
correcto
corretto

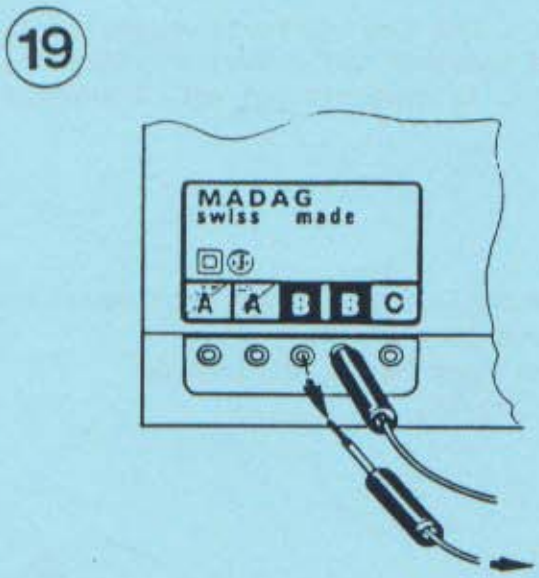
19
MADAG
swiss made
A A B B C

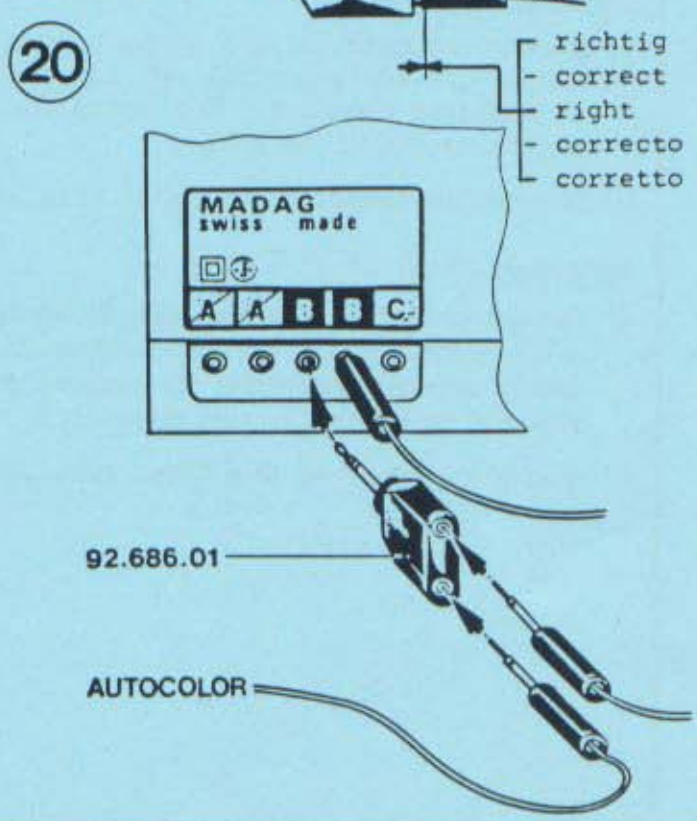
20
MADAG
swiss made
A A B B C
92.686.01
AUTOCOLOR

Deutsch: Fig. 17 - 20 (Nur für AUTOCOLOR)

a) Wenn Sie mit einem Motorantrieb M75B mit ZUSATZ-II oder E-3000/E-3000A mit ZUSATZ-I/IA oder ZUSATZ-II/IIA stricken, muss das Kabel mit Stecker vom AUTOCOLOR eingesteckt werden:
Gemäss Fig. 17 + 18 für M75B mit ZUSATZ-II.
" " 19 + 20 für E-3000/E-3000A mit Z-I/Z-IA oder Z-II/Z-IIA.
In diesem Fall gibt es eine Nüsschenüberwachung analog der Fadenüberwachung.
Beachten Sie dazu unbedingt die dem AUTOCOLOR beiliegende Bed.-Anleitung und die dem Motorantrieb mit ZUSATZ beiliegende Bed.-Anleitung.
Beim alten Motorantrieb E-3000 mit Z-I/Z-II, mit einer roten und grünen Taste, muss für die Nüsschenüberwachung auch die grüne Taste eingeschaltet werden, diese muss leuchten.

b) Ohne Motorantrieb, oder Motorantrieb ohne ZUSATZ, kann das Kabel mit dem Stecker vom AUTOCOLOR nicht eingesteckt werden. Es gibt keine Nüsschen-überwachung!
In diesem Fall muss das Kabel mit Stecker gegen Zerstörung geschützt werden. Damit dieses bei späterem Kauf eines Motorantriebes mit ZUSATZ gebraucht werden kann. Damit ist die Montage beendet!

Français: Fig. 17 - 20 (Seulement pour AUTOCOLOR)

a) Lorsque vous tricotez avec l'entraînement à moteur M75B avec ACCESSOIRE-II ou E-3000/E-3000A avec ACCESSOIRE-I/IA ou ACCESSOIRE-II/IIA le câble avec fiche d'AUTOCOLOR doit être introduit:
selon fig. 17 + 18 pour M75B avec ACCESSOIRE-II
" " 19 + 20 pour E-3000/E-3000A avec ACCESSOIRE-I/IA ou ACC.-II/IIA.
Dans ce cas il existe un contrôle du bec-fil analogue au contrôle du fil.
Veuillez absolument observer le mode d'emploi ci-joint de l'AUTOCOLOR ainsi que celui de l'entraînement à moteur avec ACCESSOIRE.
Pour l'ancien entraînement à moteur E-3000 avec ACCESSOIRE-I/II, avec une touche rouge et verte, la touche verte doit être également enclenchée pour le contrôle du bec-fil. La touche verte doit éclairer.

b) Sans entraînement à moteur ou entraînement à moteur sans ACCESSOIRE, le câble avec fiche d'AUTOCOLOR ne peut pas être introduit. Il n'y a pas de contrôle du bec-fil!
Dans ce cas le câble avec fiche doit être protégé contre la destruction. Afin que celui-ci puisse être utilisé lors de l'achat d'un entraînement à moteur avec ACCESSOIRE.
Le montage est ainsi terminé!

English: Fig. 17 - 20 (For AUTOCOLOR only)

a) If you knit with a motor drive M75B with ACCESSORY-II or E-3000/E-3000A with ACCESSORY-I/IA or ACCESSORY-II/IIA you have to put in the cable with plug of the AUTOCOLOR:
According to fig. 17 + 18 for M75B with ACCESSORY-II.
" " " 19 + 20 for E-3000/E-3000A with ACC.-I/IA or ACC.-II/IIA.
In this case there is a feeding eyelet control like the yarn control.
Please take notice in any case of the enclosed instruction book for AUTOCOLOR and of the enclosed operating instructions for motor drive with ACCESSORY. On the old motor drive E-3000 with ACC.-I/II, with a red and green key, also the green key has to be switched on for the feeding eyelet control. The green key must be lit.

b) The cable with the plug of the AUTOCOLOR cannot be put in without motor drive or motor drive without ACCESSORY. There is no feeding eyelet control! In this case the cable with plug must be protected against destruction, so this can be used at a later purchase of a motor drive with ACCESSORY.
The assembly is finished now!

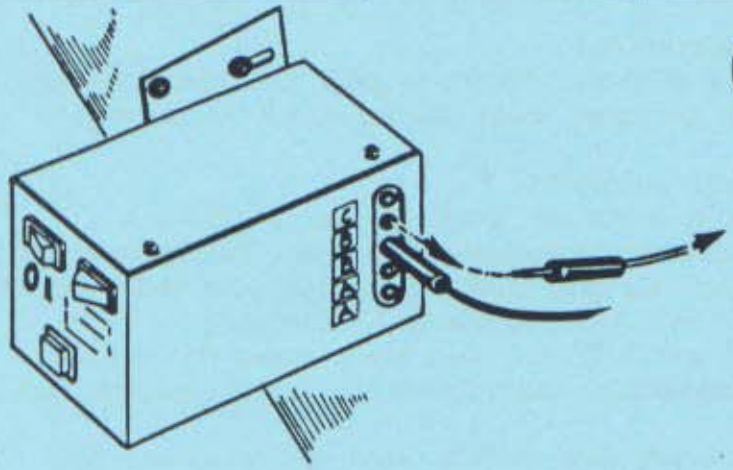
17

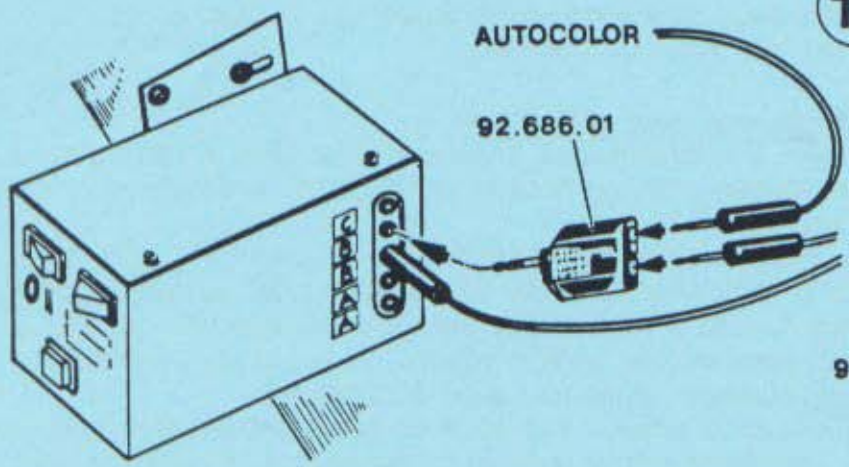
18
AUTOCOLOR
92.686.01

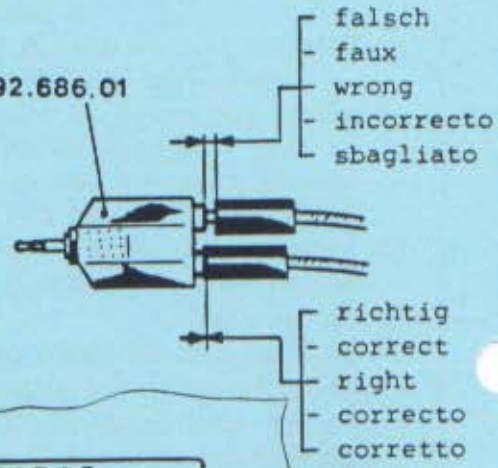
92.686.01
falsch
faux
wrong
incorrecto
sbagliato
richtig
correct
right
correcto
corretto

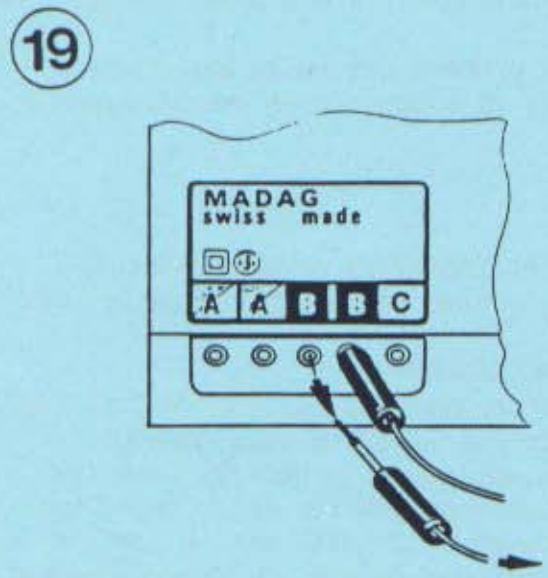
19
MADAG
swiss made
A A B B C

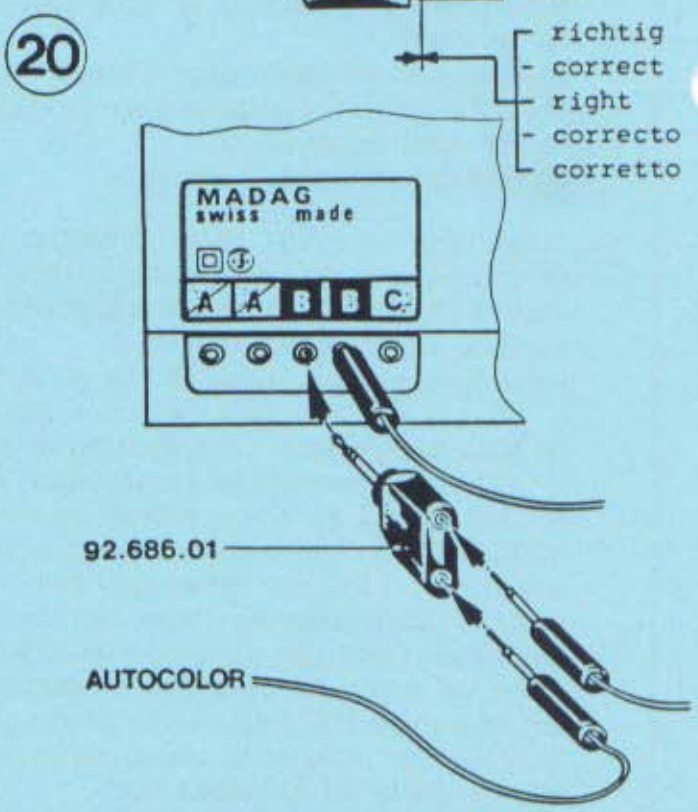
20
MADAG
swiss made
A A B B C
92.686.01
AUTOCOLOR

Español: Fig. 17 - 20 (**Sólo para** AUTOCOLOR)

a) Si teje con un accionamiento a motor M75B **con** ACCESORIO-II ó E-3000/E-3000A **con** ACCESORIO-I/IA ó ACCESORIO-II/IIA, el cable con clavija del AUTOCOLOR debe estar enchufado:
Según fig. 17 + 18 para M75B **con** ACCESORIO-II.
" " 19 + 20 para E-3000/E-3000A **con** ACC.-I/IA ó ACC.-II/IIA.
En este caso hay un guarda-boquilla, análogo al guarda-hilo.
Para ello, es imperioso oberservar el manual de empleo anexo al AUTOCOLOR y el anexado modo de empleo para el accionamiento a motor **con** ACCESORIO.
En el antiguo accionamiento a motor E-3000 **con** ACC.I/II, con una tecla roja y una **verde**, se debe conectar para el guarda-boquilla también la tecla **verde**, que se ilumina.

b) **Sin** accionamiento a motor ó accionamiento a motor **sin** ACCESORIO, el cable con clavija del AUTOCOLOR no puede enchufarse. El guarda-boquilla no funciona! En este caso, proteger el cable con clavija contra destrucción. Esto para que pueda usarse al comprar posteriormente un accionamiento a motor **con** ACCESORIO. **Con ello el montaje está terminado**!

Italiano: Fig. 17 - 20 (**Solo per** AUTOCOLOR)

a) Se Lei lavora con un comando a motore M75 **con** ACCESSORIO-II o E-3000/E-3000A **con** ACCESSORIO-I/IA o ACC.-II/IIA il cavetto con spina dell'AUTOCOLOR deve venir innestato:
secondo fig. 17 + 18 per M75B **con** ACCESSORIO-II
" " 19 + 20 per E-3000/E-3000A **con** ACC.-I/IA o ACC.-II/IIA.
In questo caso si ha un controllo del becca-filo analogo al controllo del filo.
Osservi in ogni caso anche il modo d'uso annesso all'AUTOCOLOR ed il modo d'uso annesso al comando a motore **con** ACCESSORIO.
Per il controllo del becca-filo insieme al comando a motore E-3000 (vecchio) **con** ACC.-I/II, che ha un tasto rosso **e verde**, si deve premere anche il tasto **verde** (questo deve essere illuminato).

b) **Senza** comando a motore o con comando a motore **senza** ACCESSORIO, il cavetto con spina dell'AUTOCOLOR **non** può venir innestato. Perciò non si ha un controllo del becca-filo! In questo caso il cavetto con spina deve venir conservato in modo che più tardi, nel caso di un acquisto di un comando a motore **con** ACCESSORIO, possa essere usato. **Con ciò il montaggio è terminato!**

Português: Fig. 17 - 20 (**Só para** AUTOCOLOR)

a) Quando se tricota com o motor M75B equipado **com** ACESSORIO-II **ou** E-3000/E-3000A **com** ACESSORIO-I/IA **ou** ACESSORIO-II/IIA, o cabo com ficha AUTOCOLOR deve estar ligado:
segundo fig. 17 + 18 para M75B **com** ACESSORIO-II
" " 19 + 20 para E-3000/E-3000A **com** ACESS.-I/IA **ou** ACESS.-II/IIA.
Neste caso há um controlo do bico análogo ao controlo do fio.
Queira consultar o modo de emprego junto ao AUTOCOLOR assim como o motor **com** ACESSORIO.
Para o motor antigo E-3000 **com** ACESSORIO-I/II, com a tecla encarnada e **verde**, a tecla **verde** deve ser igualmente ligada para o controlo do bico. A tecla verde deve iluminar-se.

b) **Sem** comando a motor **ou** com comando a motor **sem** ACESSORIO, não se pode ligar o cabo com ficha AUTOCOLOR. Não há controlo do bico!
Neste caso, o cabo com ficha deve ser protegido contra a destruição. Isto para que possa ser utilizado quando comprar um comando de motor com ACESSORIO.
A montagem está assim terminada!

SERVICE 15.470.00 SET/KIT AUTOCOLOR

ANLEITUNG INSTRUCTION INSTRUCTION INSTRUCCION

- ANLEITUNG FÜR DIE MONTAGE DES SET-AUTOCOLOR 15.470.00
- INSTRUCTIONS POUR LE MONTAGE DU KIT AUTOCOLOR 15.470.00
- ASSEMBLY INSTRUCTIONS FOR KIT AUTOCOLOR 15.470.00
- INSTRUCCIONES PARA EL MONTAJE DEL JUEGO AUTOCOLOR 15.470.00
- ISTRUZIONI PER IL MONTAGGIO DEL KIT AUTOCOLOR 15.470.00
- INSTRUÇÕES PARA A MONTAGEM DO KIT AUTOCOLOR 15.470.00

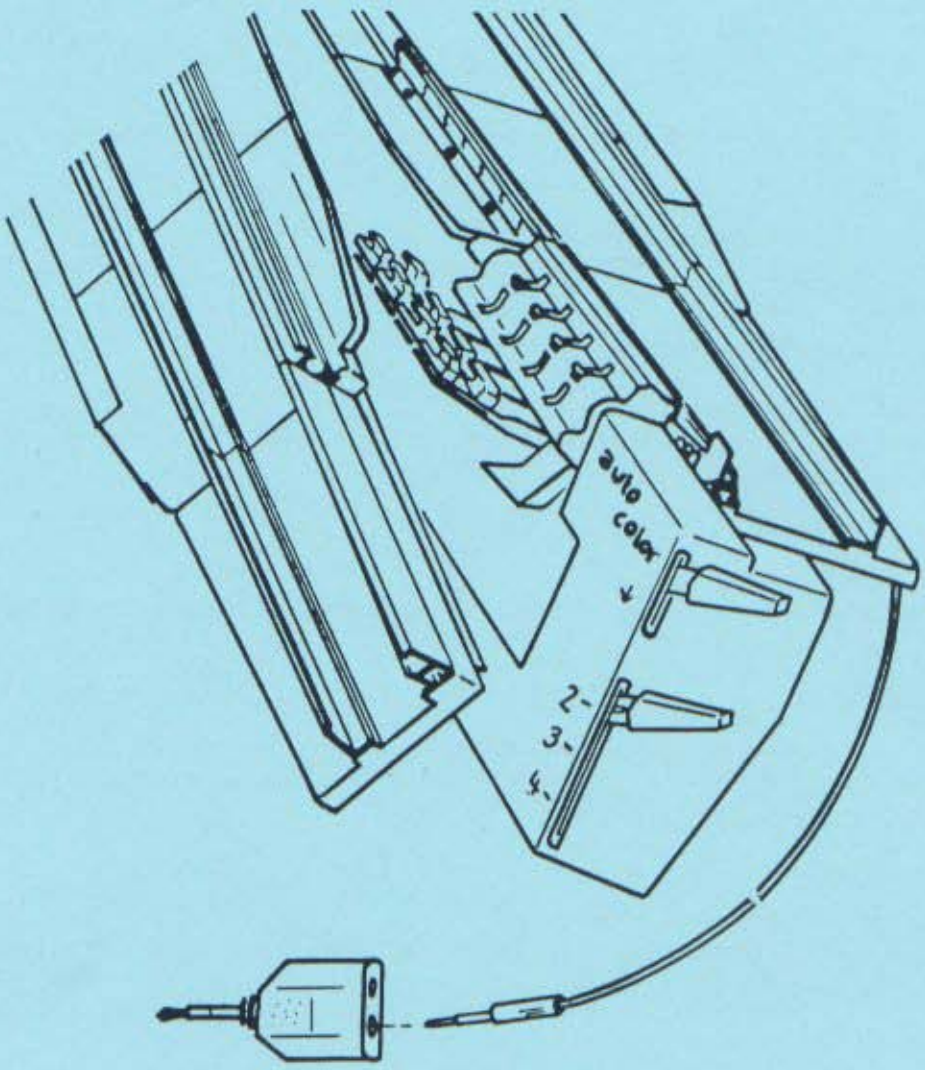

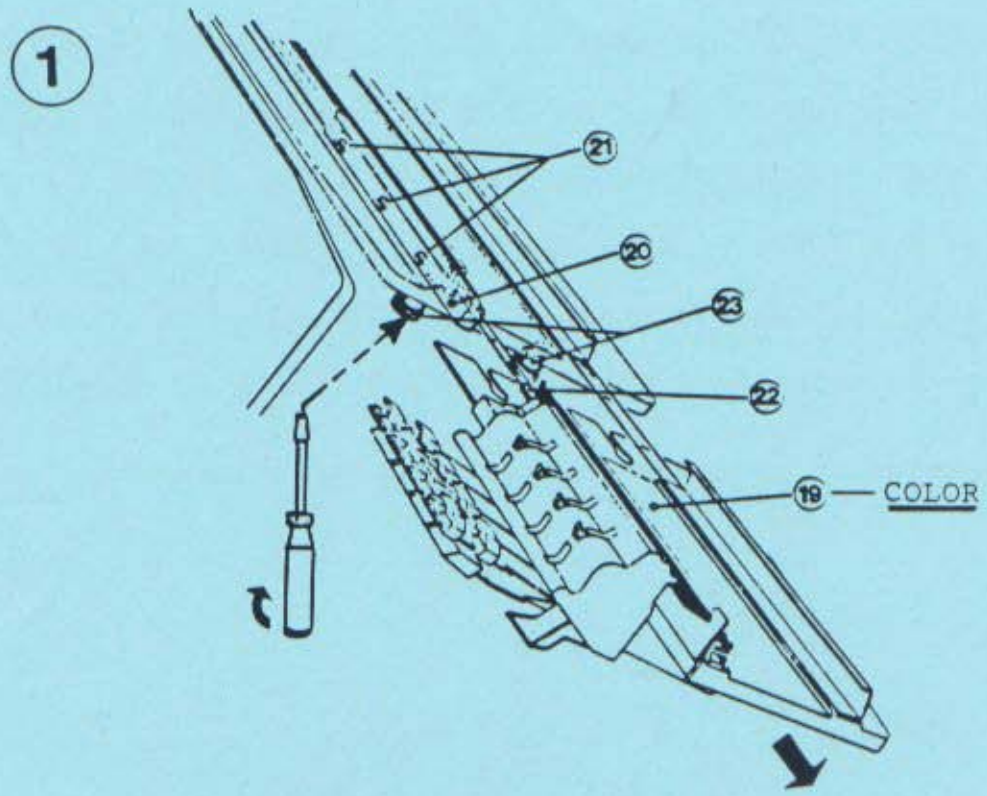

Deutsch: (Fig.1)

a) Vorderes Nadelbett absenken.
b) Die 2 Rändelmuttern (23) abschrauben am Nadelbett hinten und COLOR (19) wegnehmen. (Fig.1)

Français: (Fig.1)

a) Abaisser la fonture avant.
b) Dévisser les 2 écrous moletés (23) de la fonture arrière et enlever le COLOR (19). (fig.1)

English: (Fig.1)

a) Lower front needle bed.
b) Unscrew the 2 knurled nuts (23) on back needle bed and take off the COLOR (19). (fig.1)

Español: (Fig.1)

a) Bajar la cama de agujas delantera.
b) Desatornillar en la cama trasera las 2 tuercas acordonadas (23) y sacar el COLOR (19). (fig.1)

Italiano: (Fig.1)

a) Abbassare la frontura davanti.
b) Svitare i 2 dadi zigrinati (23) dalla frontura dietro e togliere il COLOR (19). (fig.1)

Português: (Fig.1)

a) Baixar o leito da frente.
b) Desaparafusar as 2 porcas fendadas (23) do leito de trás e retirar o COLOR (19). (fig.1)

ANLEITUNG INSTRUCTION INSTRUCTION INSTRUCCION

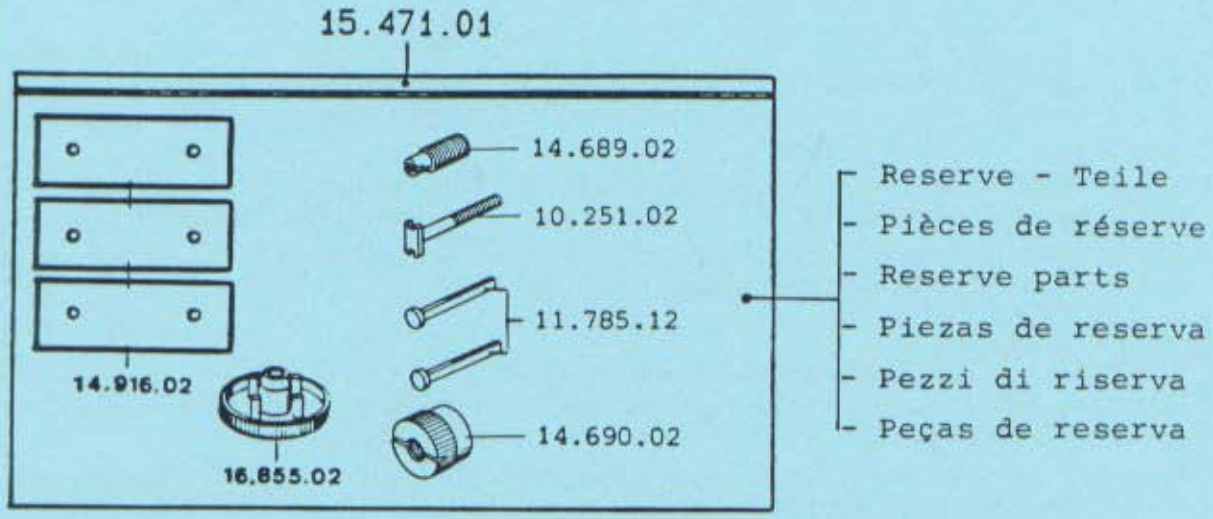

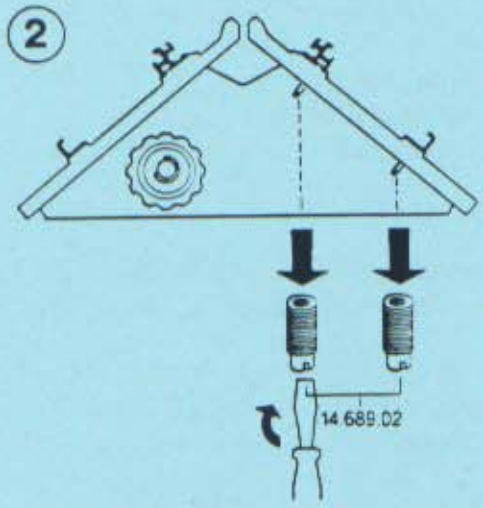

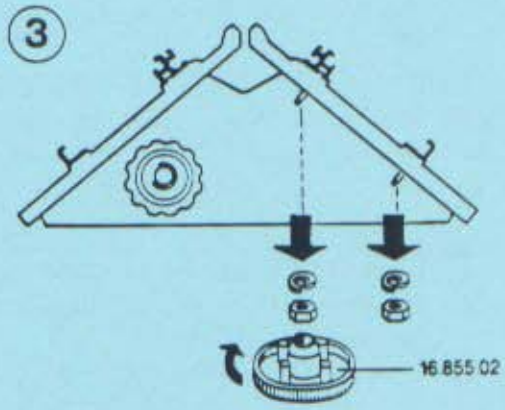

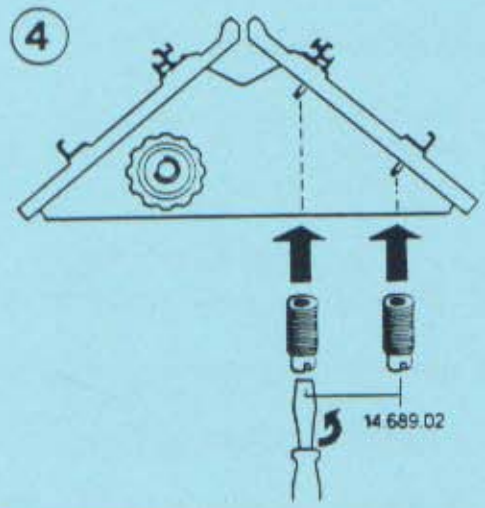

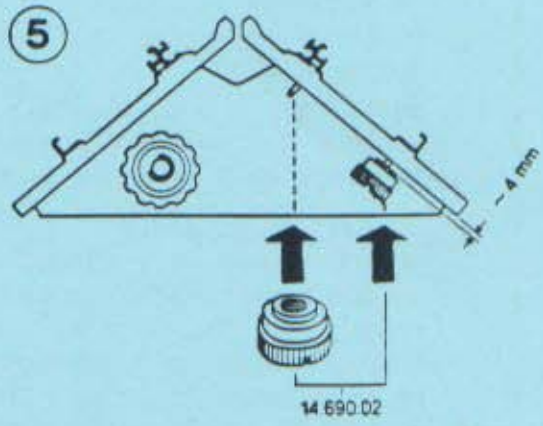

Deutsch: Fig. 2 - 5

a) Die 2 Spezial-Muttern 14.689.02 abschrauben am Nadelbett hinten. (Fig.2)
b) Die 2 Sechskantmuttern und 2 Federringe abschrauben am Nadelbett hinten. (Fig.3)
c) Nadelbettgrundplatte reinigen und entfetten mit Spiritus oder einem Entfetter.
d) Die 2 Spezial-Muttern 14.689.02 anschrauben mit Schraubenzieher.(Fig.4)
e) Die 2 Rändelmuttern 14.690.02 auf die 2 Spezial-Muttern 14.689.02 aufsetzen, nur 2-3 Umdrehungen einschrauben. (Fig.5)

Français: Fig. 2 - 5

a) Dévisser les 2 écrous spéciaux 14.689.02 de la fonture arrière. (fig.2)
b) Dévisser les 2 écrous à six pans et les 2 rondelles à ressort de la fonture arrière. (fig.3)
c) Nettoyer et dégraisser la tôle d'appui avec de l'alcool ou un dégraissant.
d) Visser les 2 écrous spéciaux 14.689.02 et serrer avec le tournevis.(fig.4)
e) Mettre les 2 écrous moletés 14.690.02 sur les 2 écrous spéciaux 14.689.02, ne visser que 2 ou 3 tours. (fig.5)

English: Fig. 2 - 5

a) Unscrew the 2 special nuts 14.689.02 on back needle bed. (fig.2)
b) Unscrew the 2 hexagon nuts and the 2 spring washers on back needle bed. (fig.3)
c) Clean back ground plate with surgial spirit or similar liquid.
d) Screw on the 2 special nuts 14.689.02, using screw driver. (fig.4)
e) Screw the 2 kurled nuts 14.690.02 onto the 2 special nuts 14.689.02 about 2-3 turns only. (fig.5)

Español: Fig. 2 - 5

a) Desatornillar en la cama trasera las 2 tuercas especiales 14.689.02.(fig.2)
b) Desatornillar en la cama trasera las 2 tuercas hexagonales y las 2 arandelas de muelle. (fig.3)
c) Limpiar y desengrasar la placa de base con alcohol o desengrasante.
d) Atornillar las 2 tuercas especiales 14.689.02 con el destornillador.(fig.4)
e) Colocar las 2 tuercas acordonadas 14.690.02 encima de las 2 tuercas especiales 14.689.02, atornillar sólo con 2-3 vueltas. (fig.5)

Italiano: Fig. 2 - 5

a) Svitare i 2 dadi speciali 14.689.02 dalla frontura dietro. (fig.2)
b) Svitare i 2 dadi esagonali e le 2 rondelle a molla dalla frontura dietro (fig.3)
c) Pulire e sgrassare la lamiera d'appoggio della frontura dietro con dell'alcool.
d) Avvitare i 2 dadi speciali 14.689.02 e serrare con il cacciavite.(fig.4)
e) Mettere i 2 dadi zigrinati 14.690.02 sui 2 dadi speciali 14.689.02, avvitare solo di 2 o 3 giri. (fig.5)

Português: Fig. 2 - 5

a) Desaparafusar as 2 porcas especiais 14.689.02 do leito de trás. (fig.2)
b) Desaparafusar as 2 porcas sextavadas e as 2 arruelas de mola do leito de trás. (fig.3)
c) Limpar e desengordurar a chapa metálica de apoio do leito de trás, com alcool ou um desengordurante.
d) Aparafusar as 2 porcas especiais 14.689.02 e apertá-los bem com uma chave de parafusos. (fig.4)
e) Colocar as 2 porcas fendadas 14.690.02 nas 2 porcas especiais 14.689.02, apertar só duas até trez vezes birar. (fig.5)

12 AUTOCOLOR

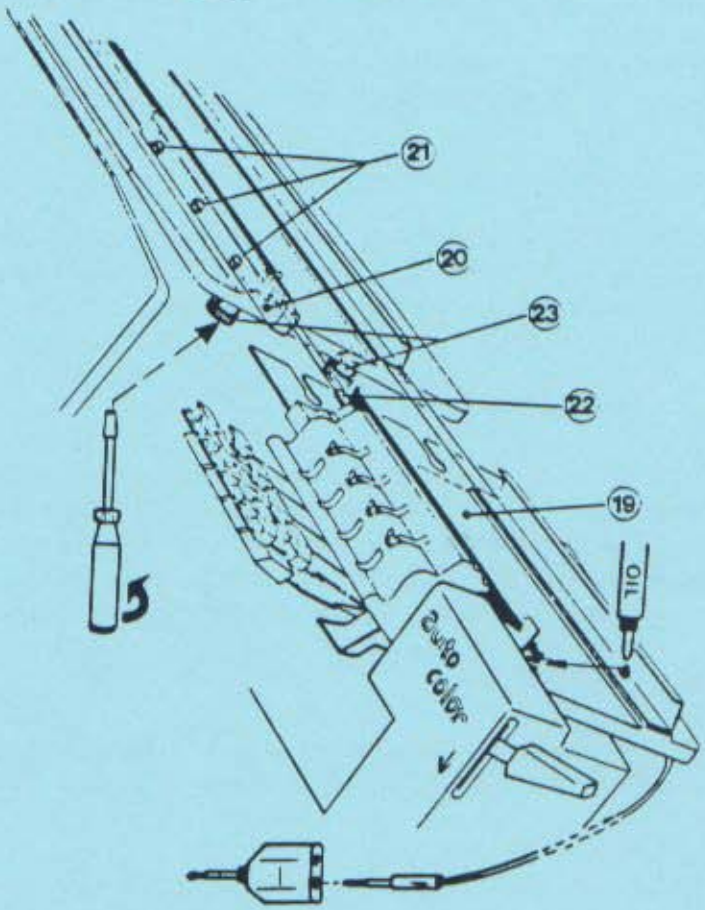

Deutsch: Fig. 12 AUTOCOLOR

a) Den M-Schaltkasten (19) zwischen die Unterseite des Nadelbettes hinten und die 2 Rändelmuttern (23) schieben. Die 2 Rändelmuttern (23) mit Schraubenzieher festziehen.
b) Mit Schraubenzieher die 3 Schrauben (21) festziehen.
c) Oelen Sie die Führungsschienen am AUTOCOLOR und Strickmaschine.

Français: Fig. 12 AUTOCOLOR

a) Glisser le M-Boîtier de commande (19) entre la face inférieure de la fonture arrière et les 2 écrous moletés (23). Puis serrer les 2 écrous moletés (23) avec le tournevis.
b) Serrer les 3 vis (21) avec le tournevis.
c) Huiler les rails du AUTOCOLOR et de la machine à tricoter.

English: Fig. 12 AUTOCOLOR

a) Slide M-Switch box (19) between lower edge of back needle bed and the 2 knurled nuts (23). Tighten the 2 knurled nuts (23) using screw driver.
b) Tighten the 3 screws (21) using screw driver.
c) Oil the rails on AUTOCOLOR and knitting machine.

Español: Fig. 12 AUTOCOLOR

a) Intercalar la M-Caja de mando (19) entre la parte inferior de la cama de agujas detrás y las 2 tuercas acordonadas (23). Apretar las 2 tuercas acordonadas (23) con el destornillador.
b) Apretar los 3 tornillos (21) con el destornillador.
c) Aceitar los rieles del AUTOCOLOR y de la máquina para tejer.

Italiano: Fig. 12 AUTOCOLOR

a) Inserire la M-Scatola di comando (19) fra la parte inferiore della frontura dietro e i 2 dadi zigrinati (23). Serrare i 2 dadi zigrinati (23) con il cacciavite.
b) Serrare le 3 viti (21) con il cacciavite.
c) Oliare le guide del AUTOCOLOR e della macchina per maglieria.

Português: Fig. 12 AUTOCOLOR

a) Deslizar a M-caixa de comando (19) entre a face inferior do leito de trás e as 2 porcas fendadas (23). Apertar as 2 porcas fendadas (23) com chave de parafusos.
b) Apertar os 3 parafusos (21) com chave de parafusos.
c) Olear as calhas do AUTOCOLOR e as da máquina de malharia.

13

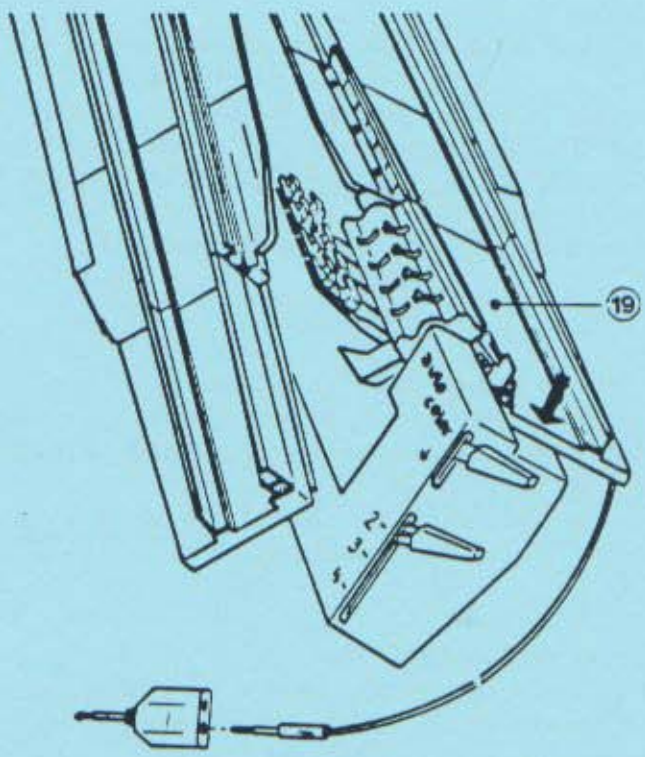

14

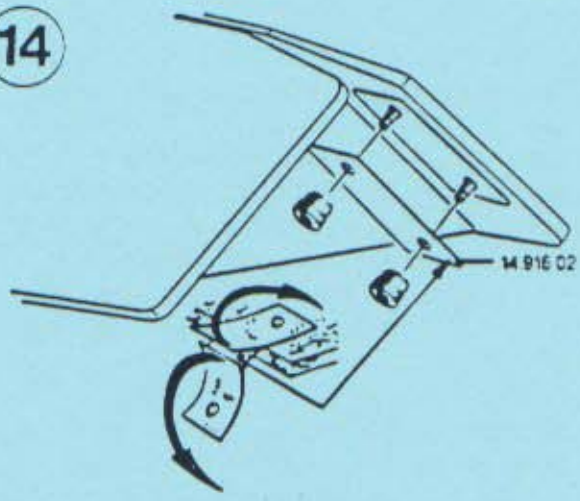

Deutsch: Fig. 13 + 14

a) Vorderes Nadelbett absenken.
b) Drücken Sie den M-Schaltkasten (19) stark in Pfeilrichtung gegen unten.
c) Fahren Sie mit dem Schloss hinten in den M-Schaltkasten (19). Wenn das Schloss schwer geht, müssen gemäss Fig.14 von den beiliegenden Selbstklebe-Distanzfolien 14.916.02 aufgeklebt werden.
Kleben Sie immer nur 1 Distanzfolie auf einmal auf, dann wiederholen Sie b + c.
d) Vorderes Nadelbett wieder in Normalstellung bringen.

Français: Fig. 13 + 14

a) Abaisser la fonture avant.
b) Presser le M-Boîtier de commande (19) fort vers le bas en direction de la flèche.
c) Conduire le chariot arrière dans le M-Boîtier de commande (19). En cas de mouvement dur du chariot, appliquer les plaques intercalaires auto-collantes 14.916.02 ci-jointes, selon fig. 14. Ne coller qu'une seule plaque à la fois, répéter ensuite b + c.
d) Remettre la fonture avant dans sa position normale.

English: Fig. 13 + 14

a) Lower front bed.
b) Press down the M-Switch box (19) in arrow direction.
c) Push the cam box back into the M-Switch box (19). Should the cam box glide heavily you will have to stick on the enclosed self-adhesive distance foils 14.916.02 according to fig. 14.
Only stick up 1 distance foil at the same time and repeat points b + c.
d) Raise front bed to its normal position.

Español: Fig. 13 + 14

a) Bajar la cama de agujas delantera.
b) Presionar la M-Caja de mando (19) bien hacia abajo en dirección de la flecha.
c) Mover el carro trasero en la M-Caja de mando (19). Al tener el carro un paso pesado, deberán pegarse hojas de distancia autocolantes 14.916.02, adjuntas, según fig. 14.
Pegue siempre sólo 1 hoja de distancia de una vez, luego repita b + c.
d) Poner la cama de agujas delantera de nuevo en posición normal.

Italiano: Fig. 13 + 14

a) Abbassare la frontura davanti.
b) Premere fortemente la M-Scatola di comando (19) verso il basso in direzione della freccia.
c) Infilare il carrello posteriore nella M-Scatola di comando (19). Se il movimento del carrello è frenato, bisogna applicare degli spessori intercalari autocollanti 14.916.02 qui annessi secondo la fig. 14.
Applicare sempre solo 1 spessore intercalare per volta, poi ripetere b + c.
d) Riportare la frontura davanti nella sua posizione normale.

Português: Fig. 13 + 14

a) Baixar o leito da frente.
b) Pressionar a caixa de comando (19) para baixo, na direcção da seta.
c) Movimentar o carro de trás na caixa de comando (19). No caso de movimento duro do carro, aplicar as placas intercalares autocolantes 14.916.02,anexas, segundo fig. 14.
Colar apenas uma placa de cada vez, repetir seguidamente b + c.
d) Colocar o leito da frente na posição normal.